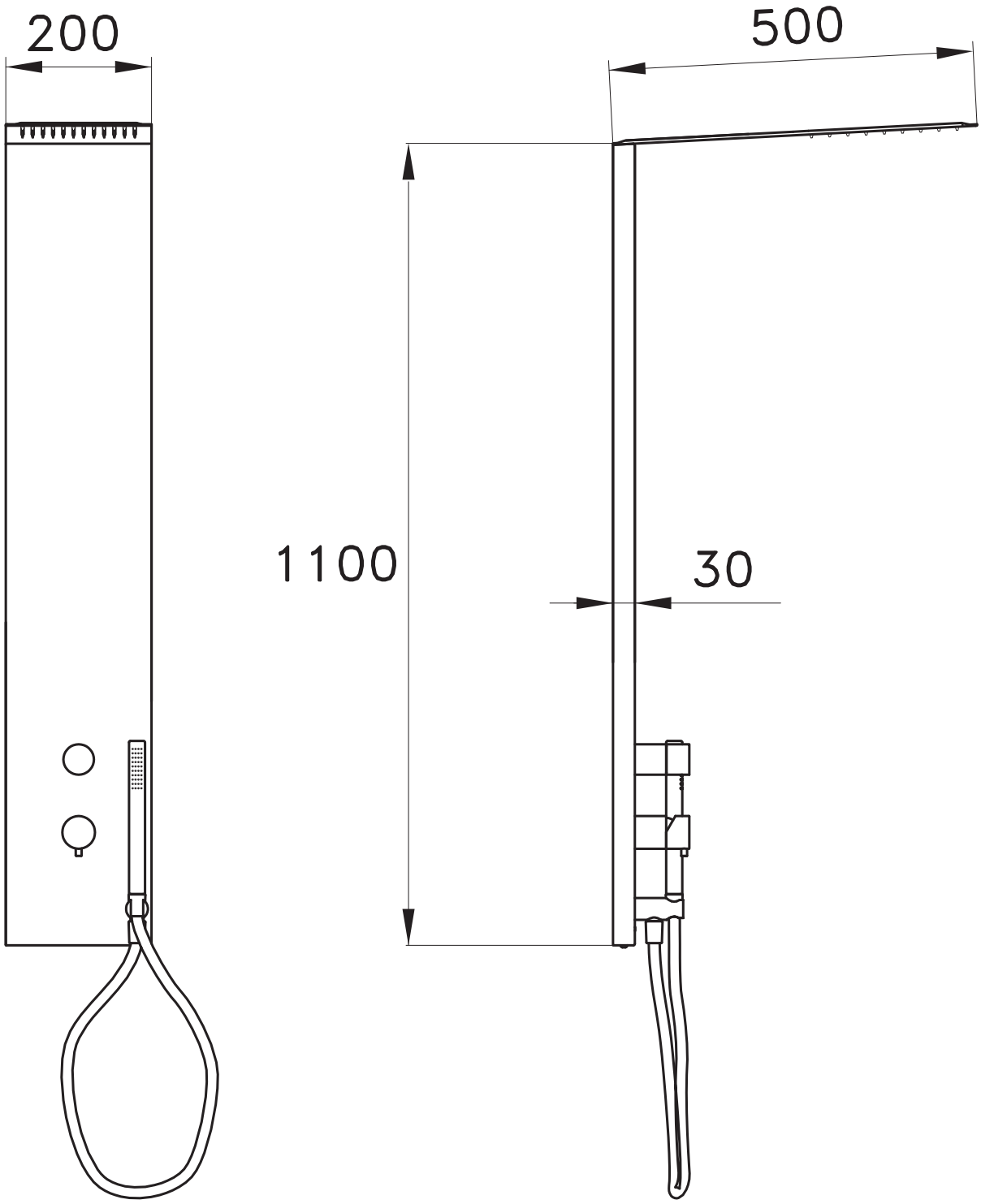

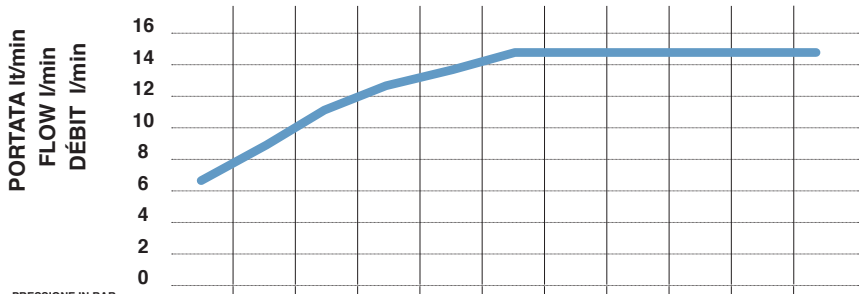

PRESSIONE IN BAR BAR PRESSURE PRESSION EN BAR	1	1,5	2	2,5	3	3,5	4	4,5	5	5,5	6
PIOGGIA - RAINFALL - PLUIE	6,6	9	11,1	12,6	13,9	14,7	14,7	14,7	14,7	14,7	14,7