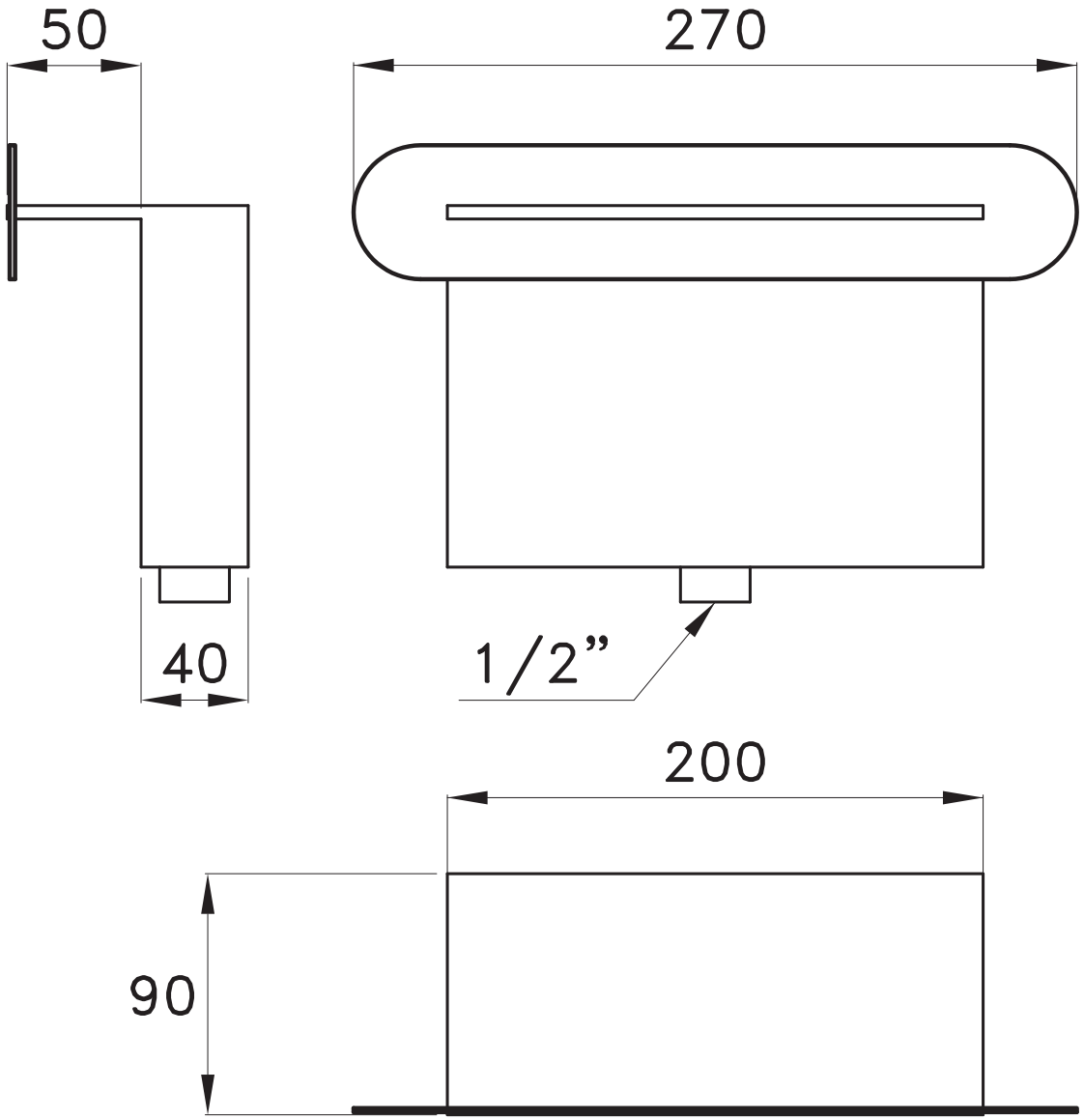

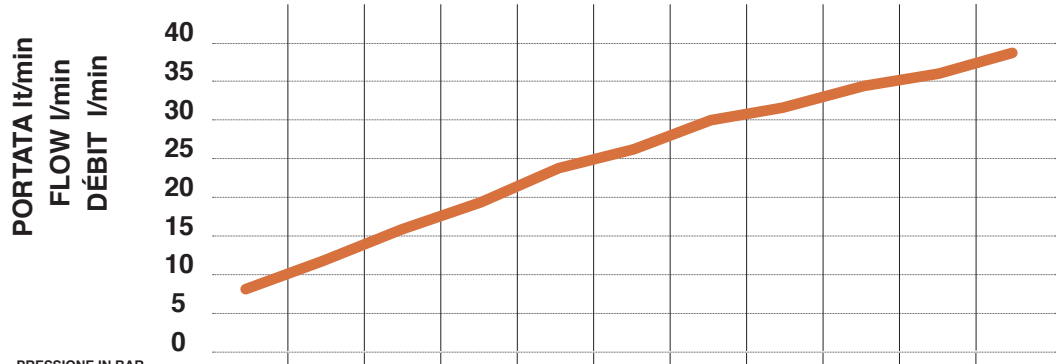

PRESSIONE IN BAR BAR PRESSURE PRESSION EN BAR	1	1,5	2	2,5	3	3,5	4	4,5	5	5,5	6
CASCATA - WATERFALL CASCADE	8,5	11,8	16,5	19	23,5	26,2	29,5	31,2	34,5	35,8	37,9