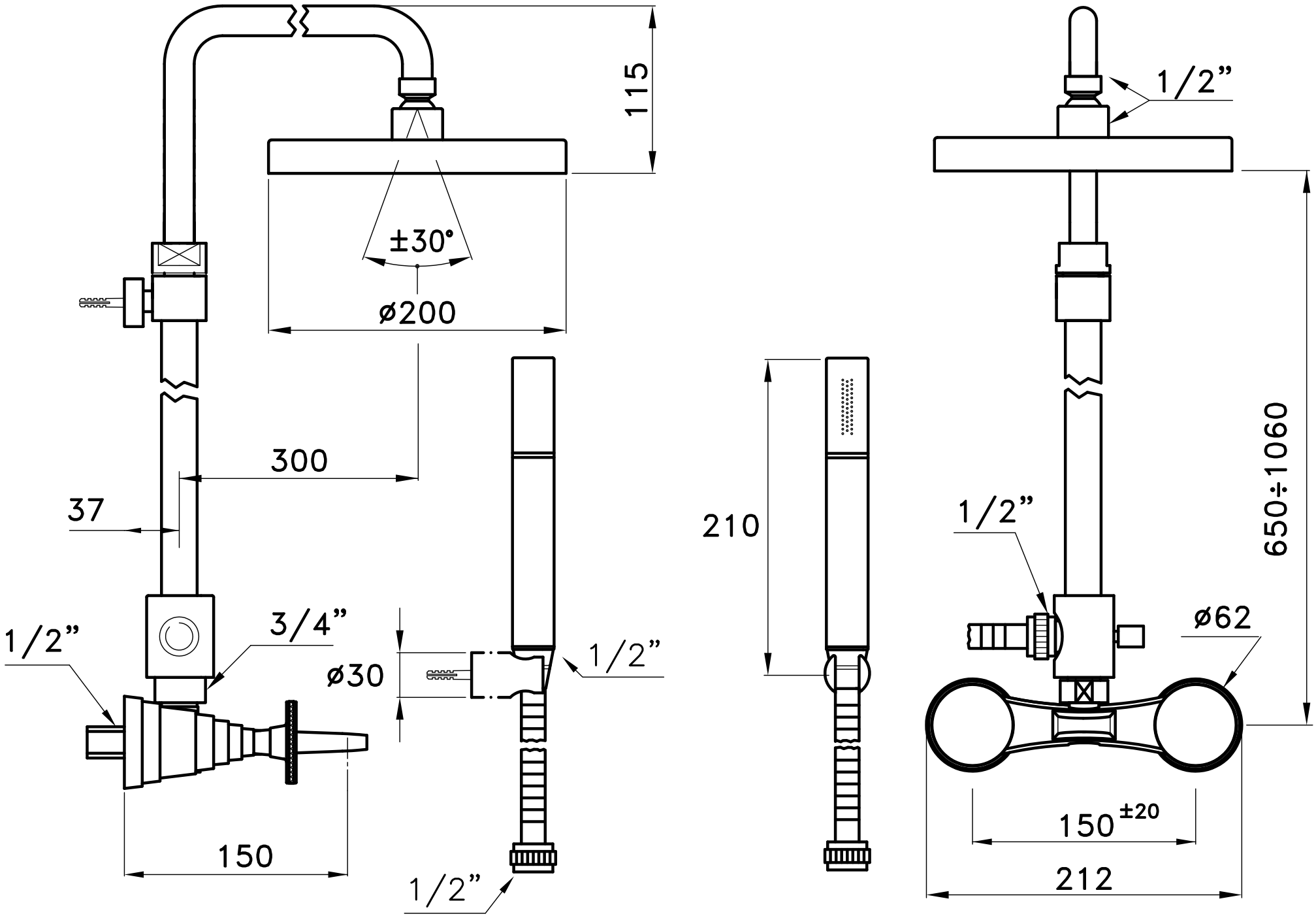
115
±30°
ø200
300
37
1/2”
3/4”
ø30
1/2”
150
1/2”
210
1/2”
1/2”
650÷1060
ø62
150 ±20
212