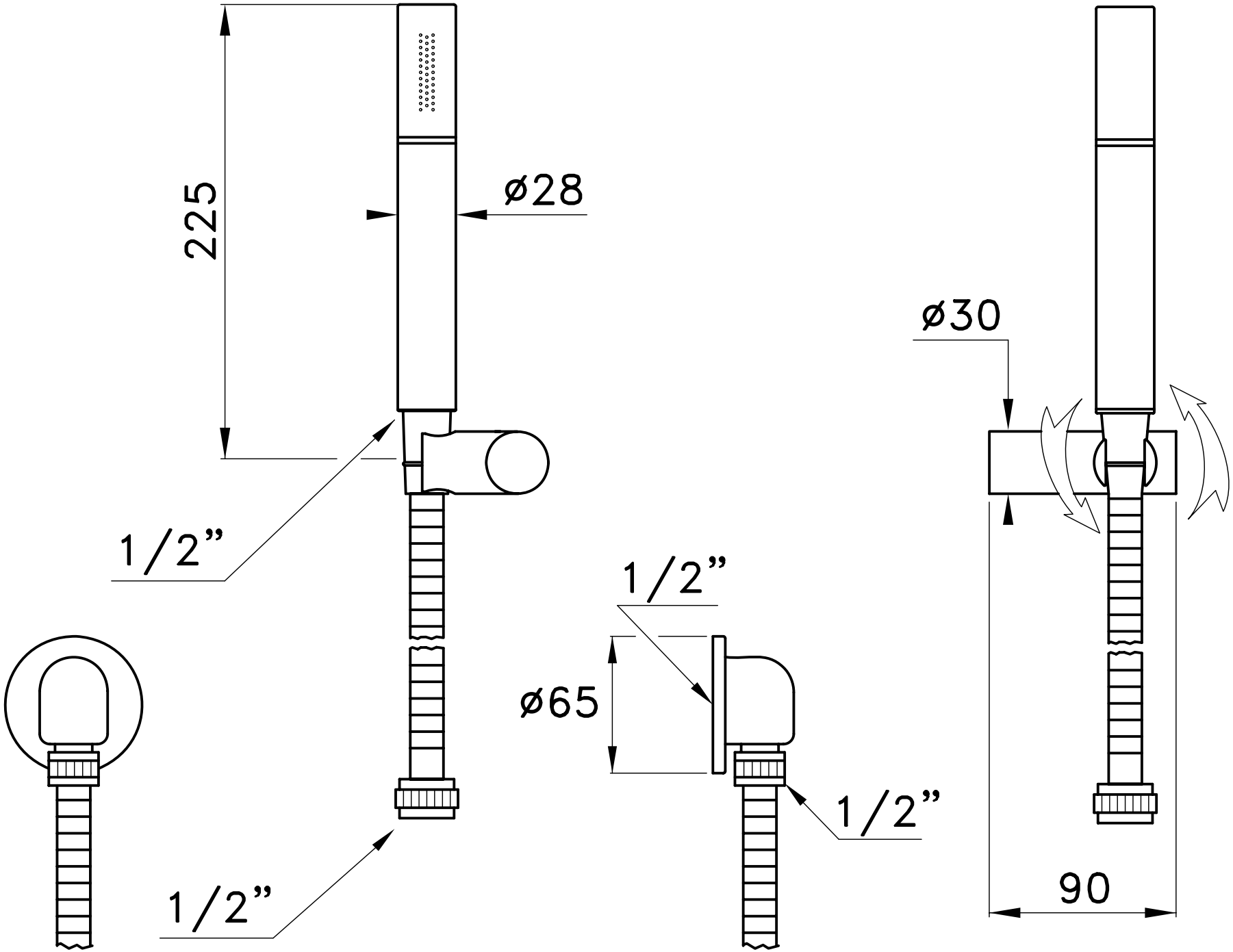
225
ø28
1/2”
1/2”
1/2”
ø65
1/2”
ø30
90