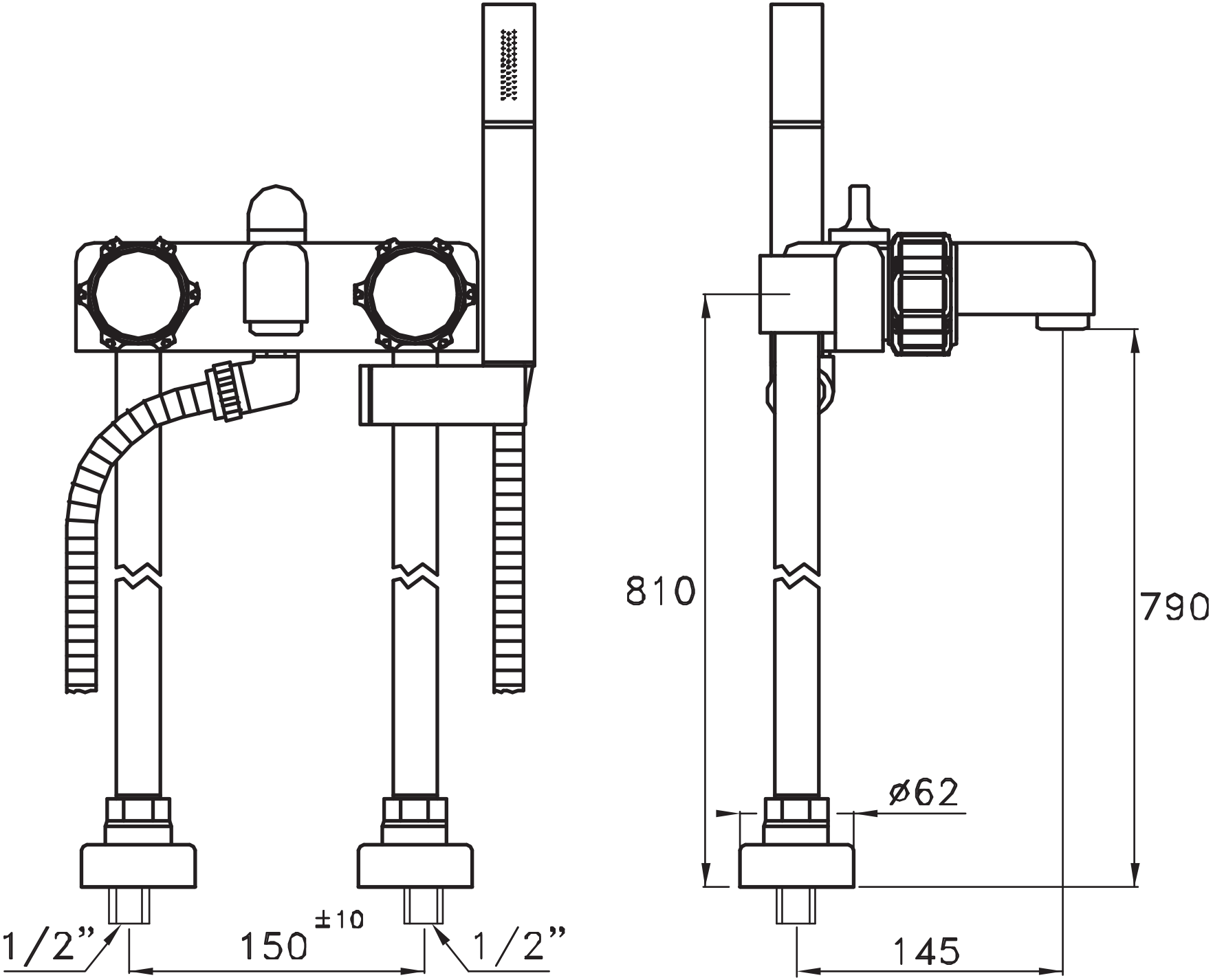
1/2”
150 ±10
1/2”
810
790
ø62
145