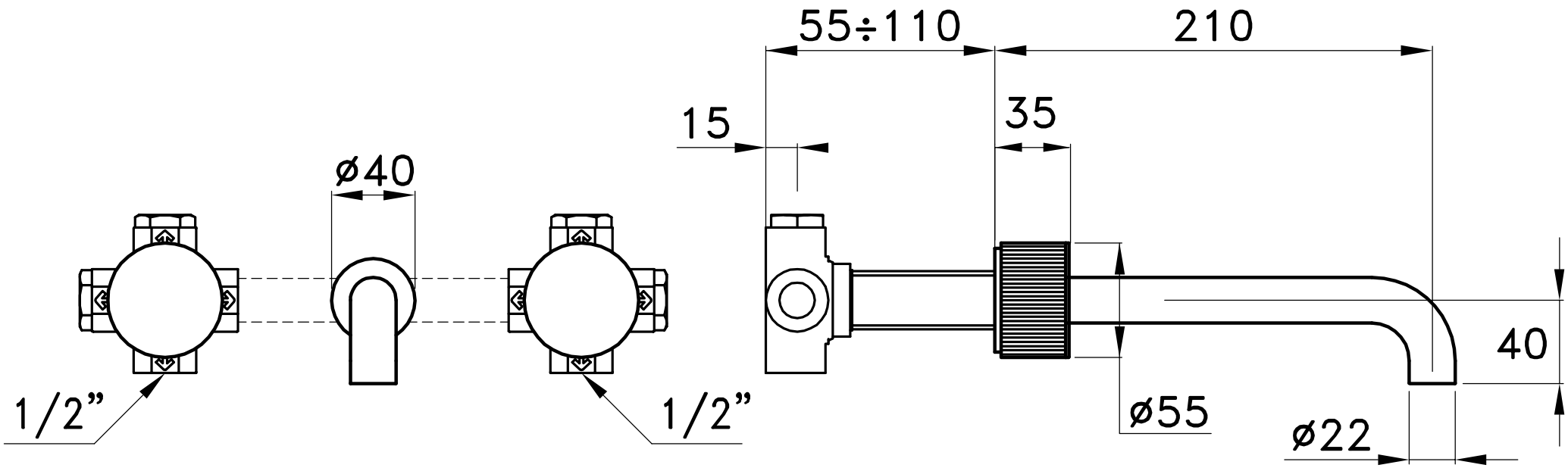

SIRIUS 3229