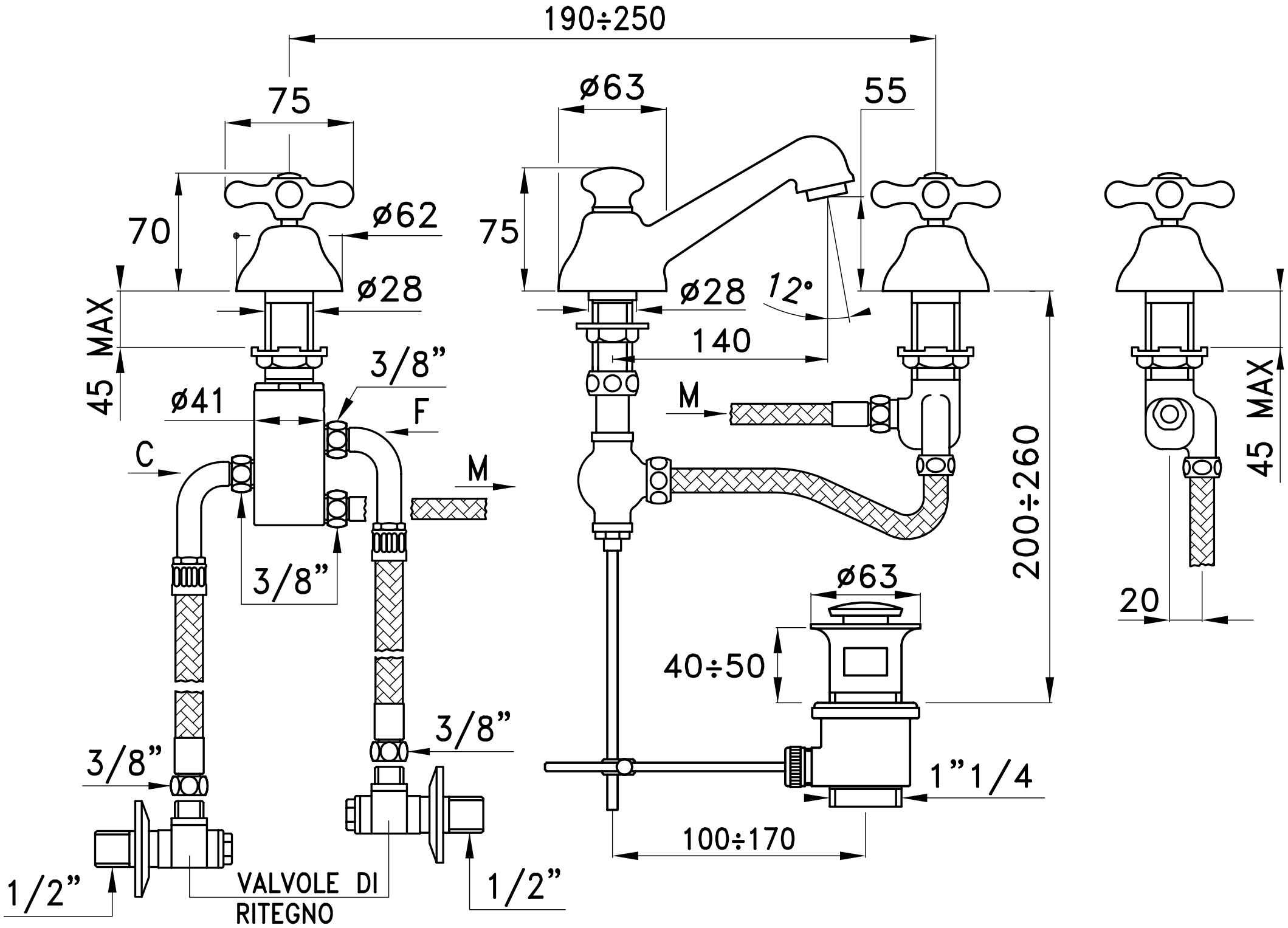
190÷250
75
ø63
55
70
ø62
75
ø28
ø28
12°
45 MAX
140
3/8”
ø41
F
M
C
M
3/8”
200÷260
45 MAX
ø63
20
40÷50
3/8”
3/8”
1”1/4
100÷170
1/2”
VALVOLE DI
RITEGNO
1/2”