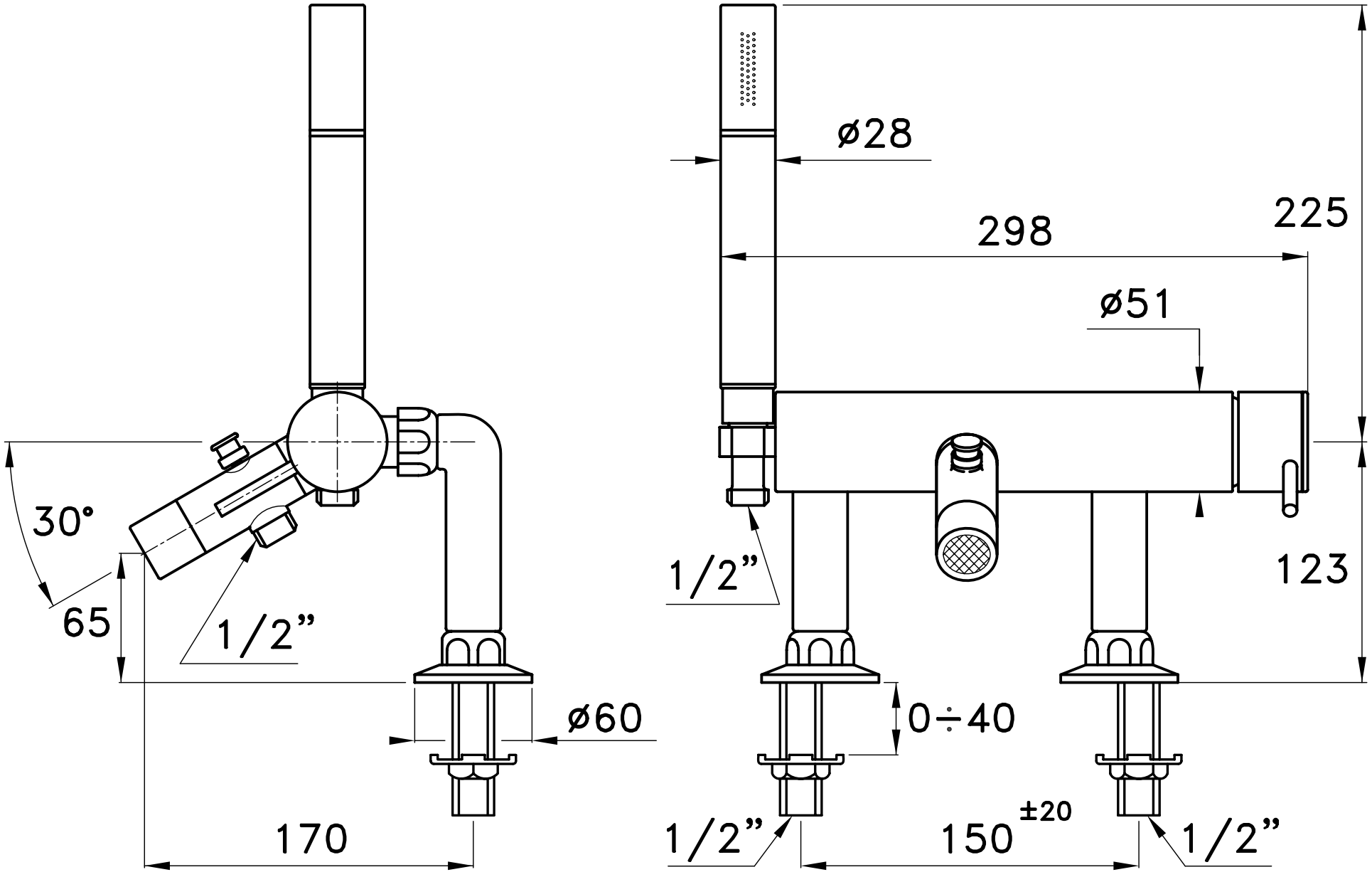
30°
65
1/2”
ø60
170
ø28
298
225
ø51
1/2”
123
0÷40
1/2”
150 ±20
1/2”