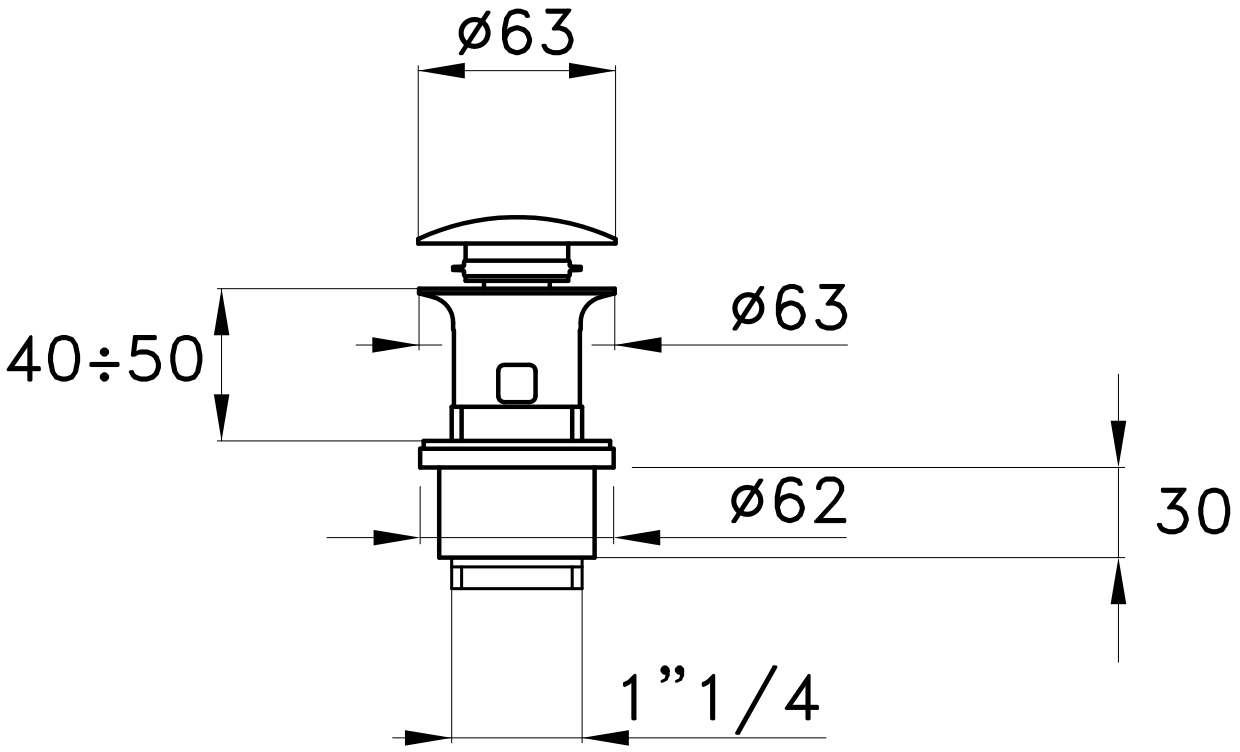
ø63
ø63
40÷50
ø62
30
1”1/4