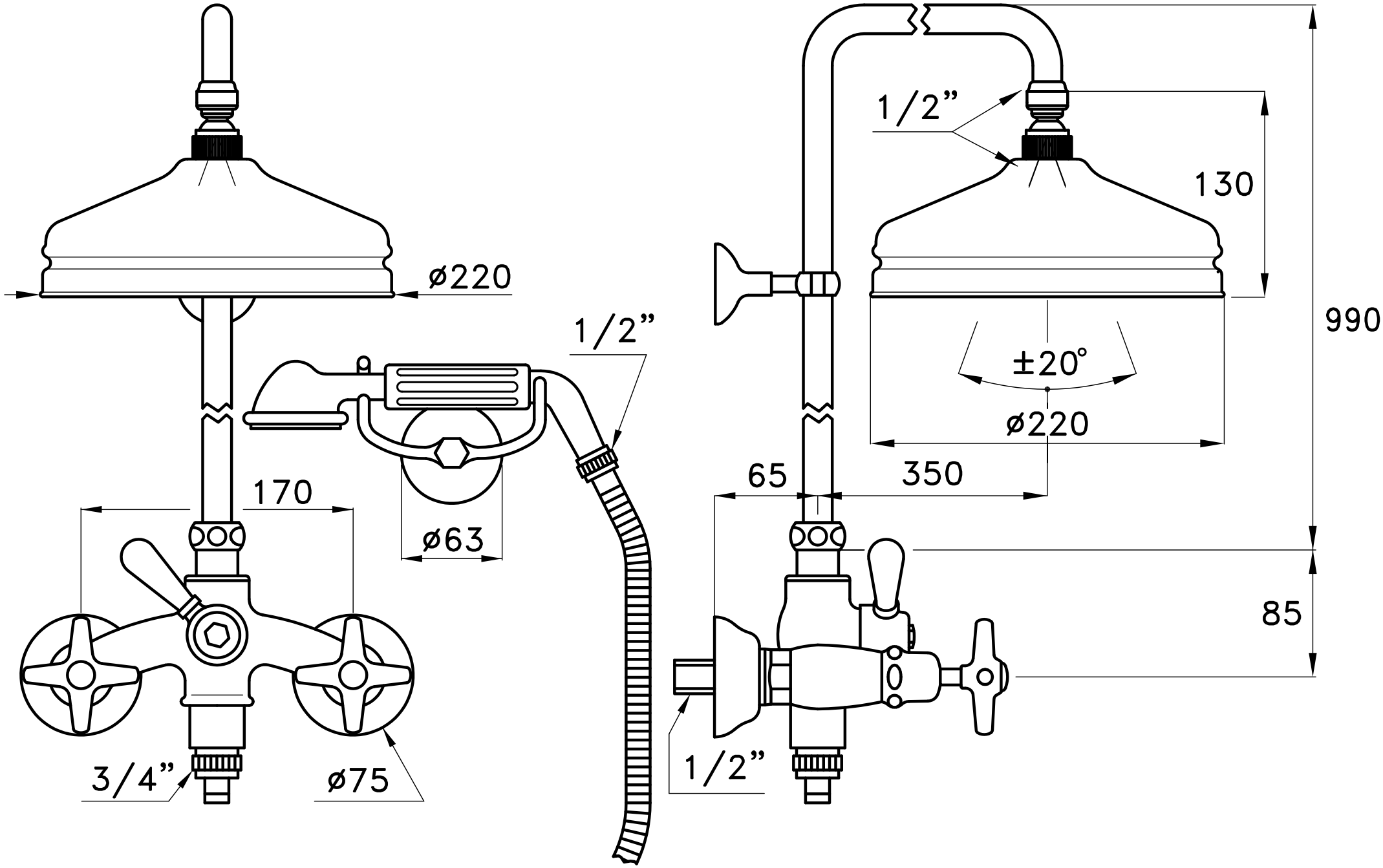
ø220
1/2”
170
ø63
3/4”
ø75
1/2”
130
990
±20°
ø220
65
350
85
1/2”