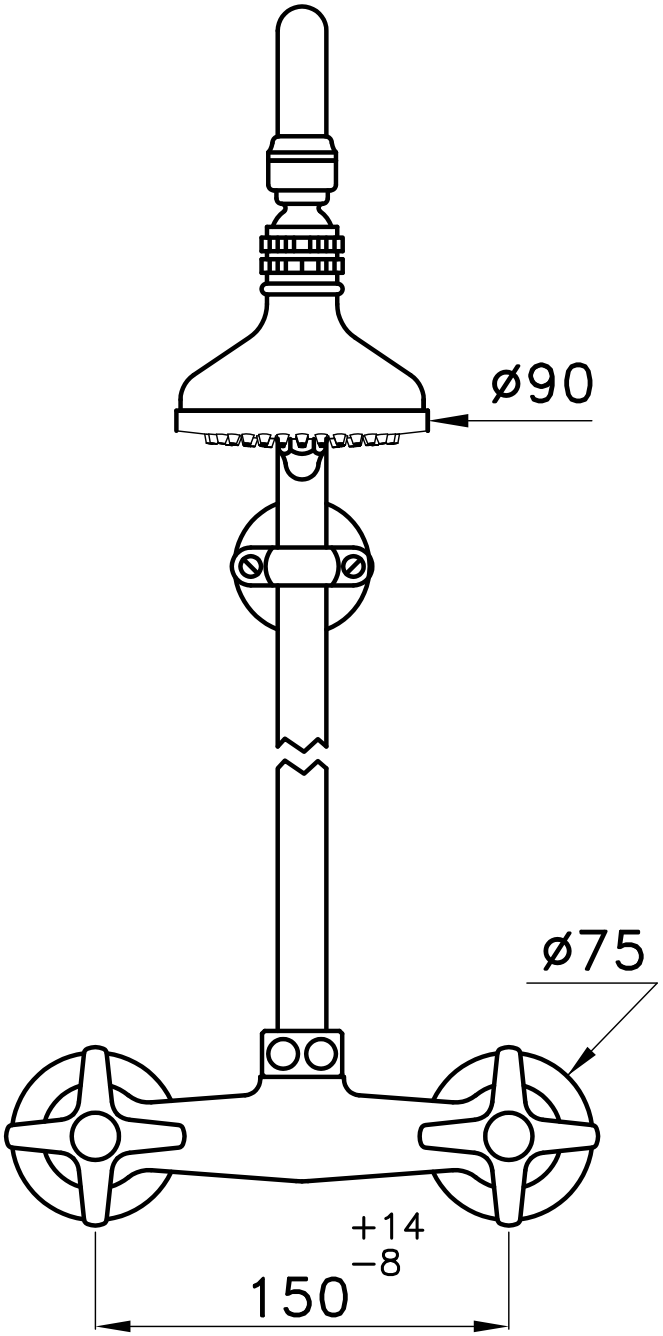
ø90
ø75
150 +14 −8

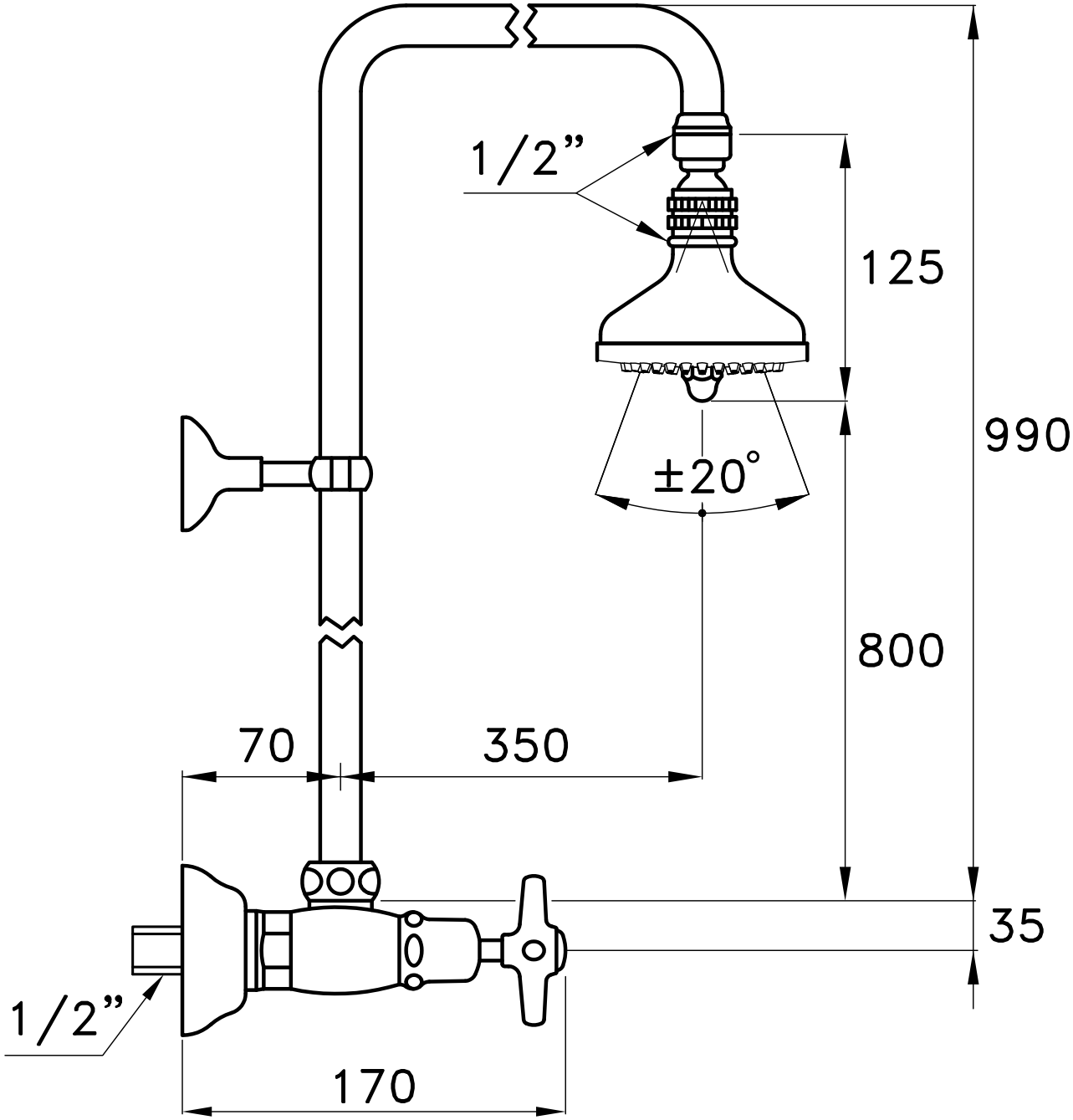
1/2”
125
990
±20°
800
70
350
35
1/2”
170