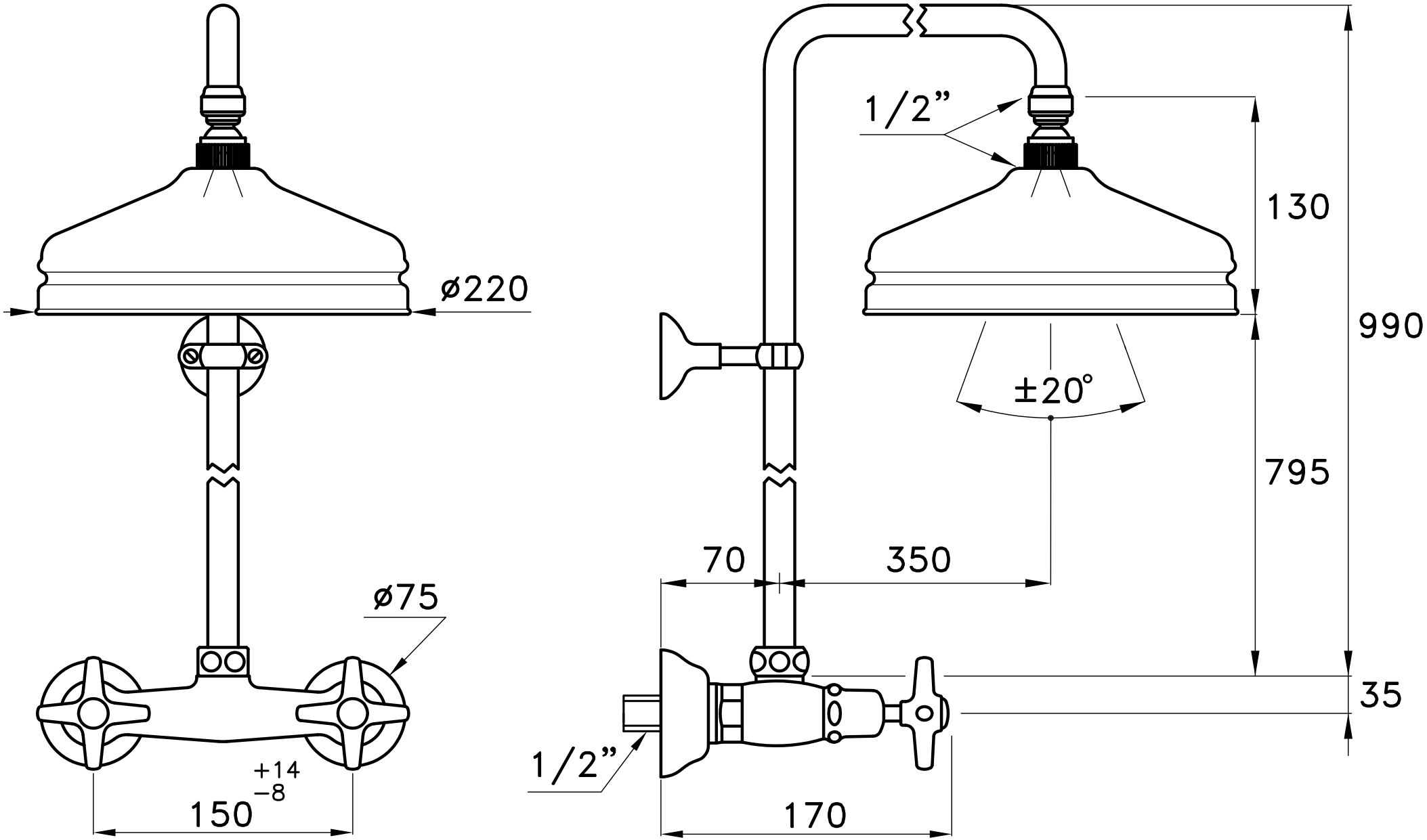
ø220
ø75
150 +14 −8
1/2”
1/2”
130
990
±20°
795
70
350
35
170