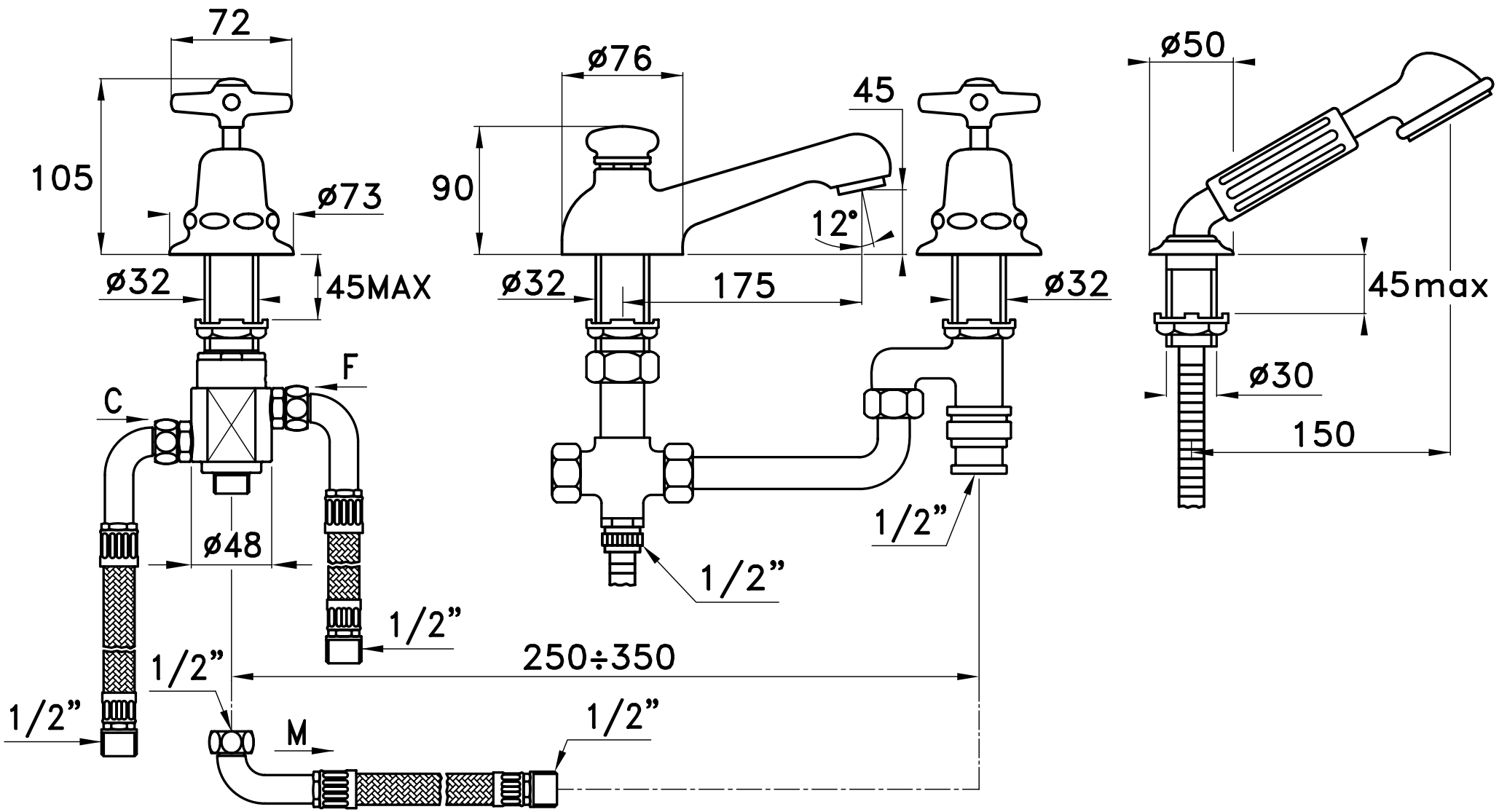
72
105
ø73
ø32
45MAX
C
F
ø48
1/2”
1/2”
1/2”
M
250÷350
1/2”
ø76
45
90
12°
ø32
175
ø32
1/2”
1/2”
ø50
45max
ø30
150