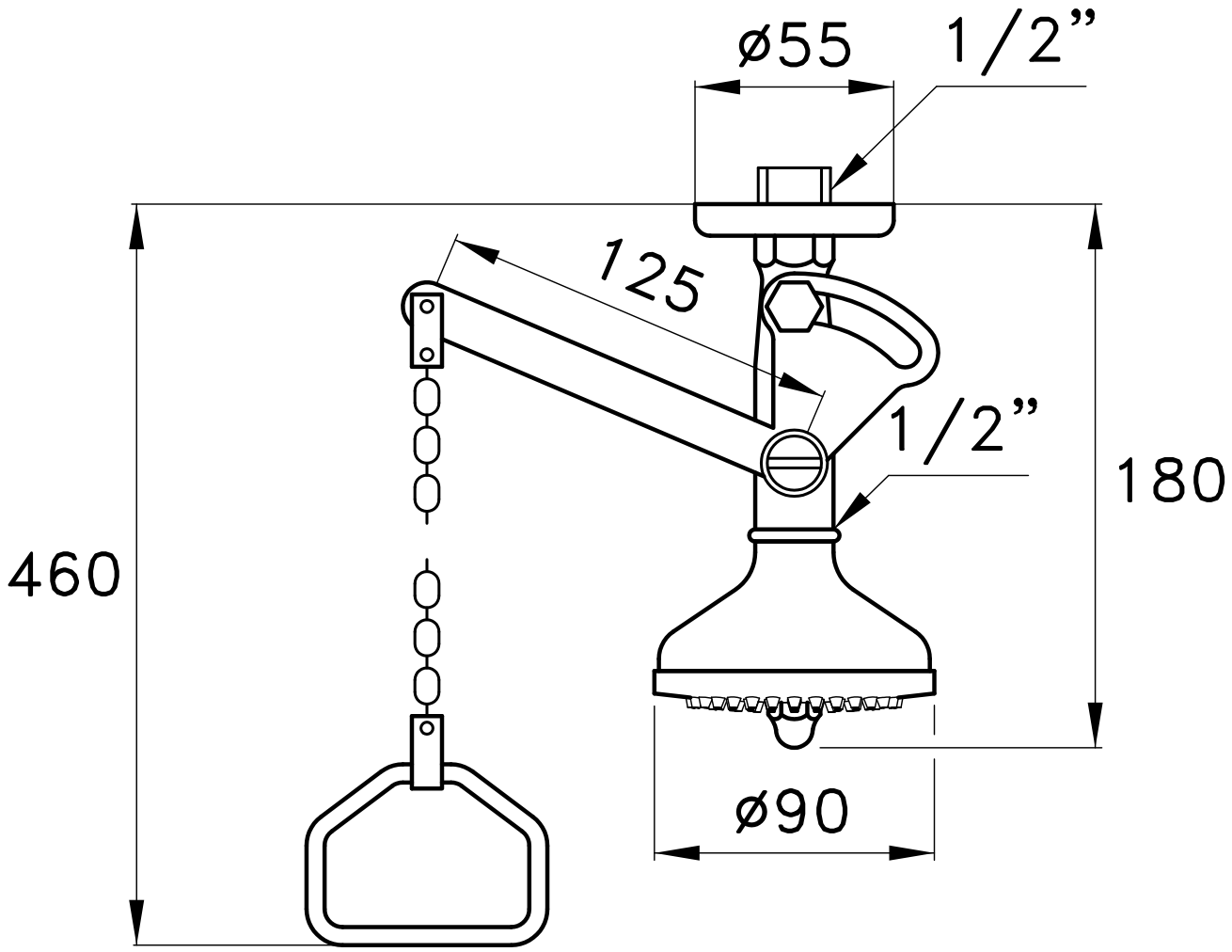
ø55
1/2”
125
1/2”
180
460
ø90