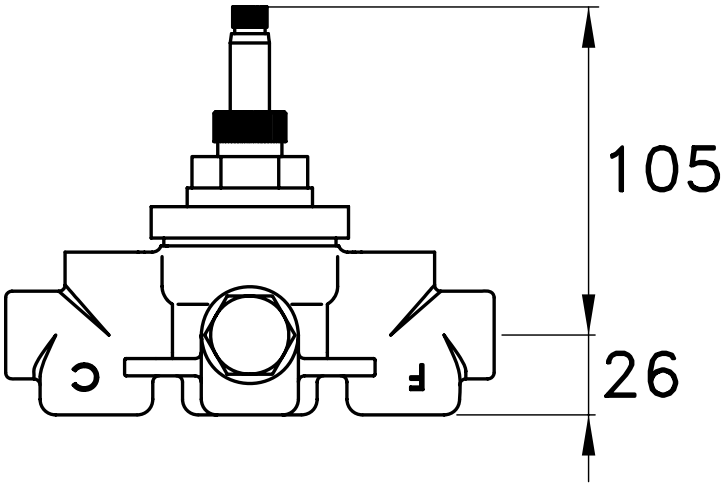
105
26
C
F

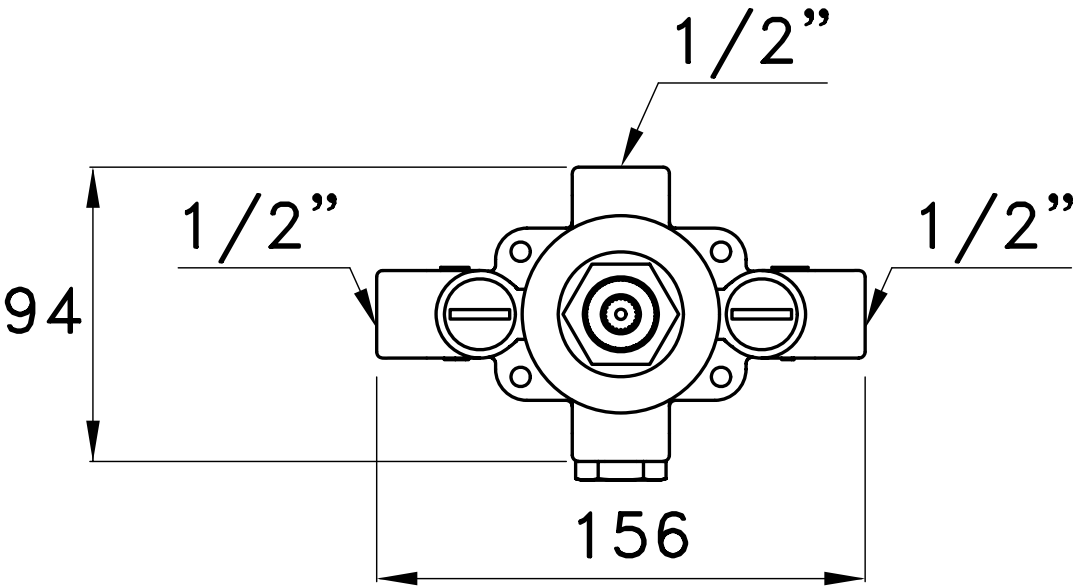
1/2”
1/2”
1/2”
94
156