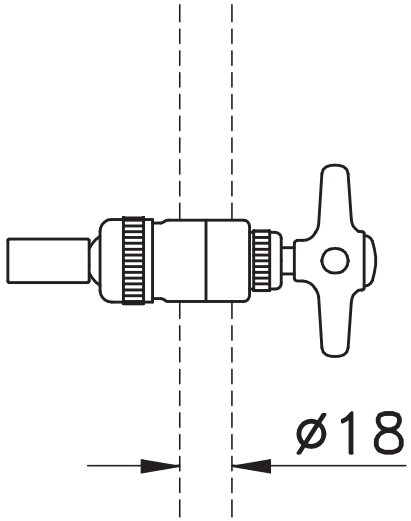
ø18