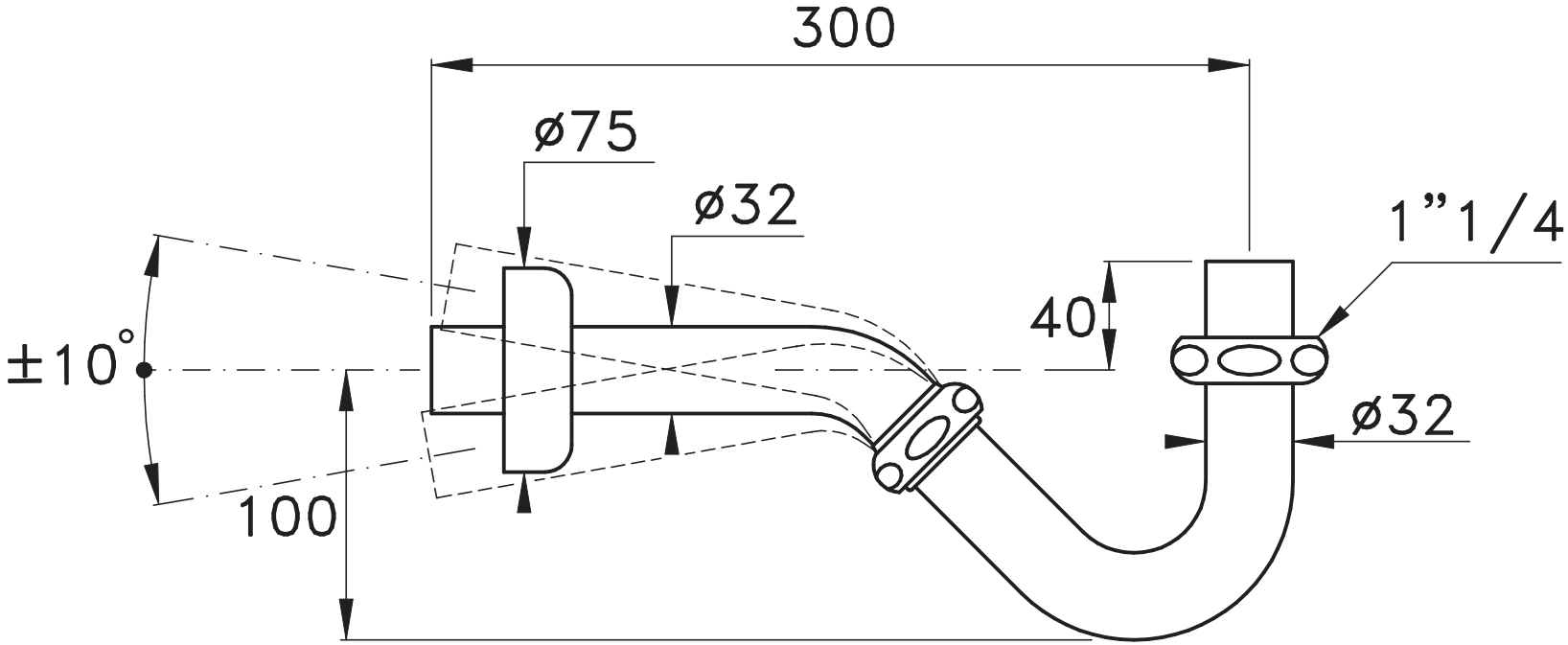

476T