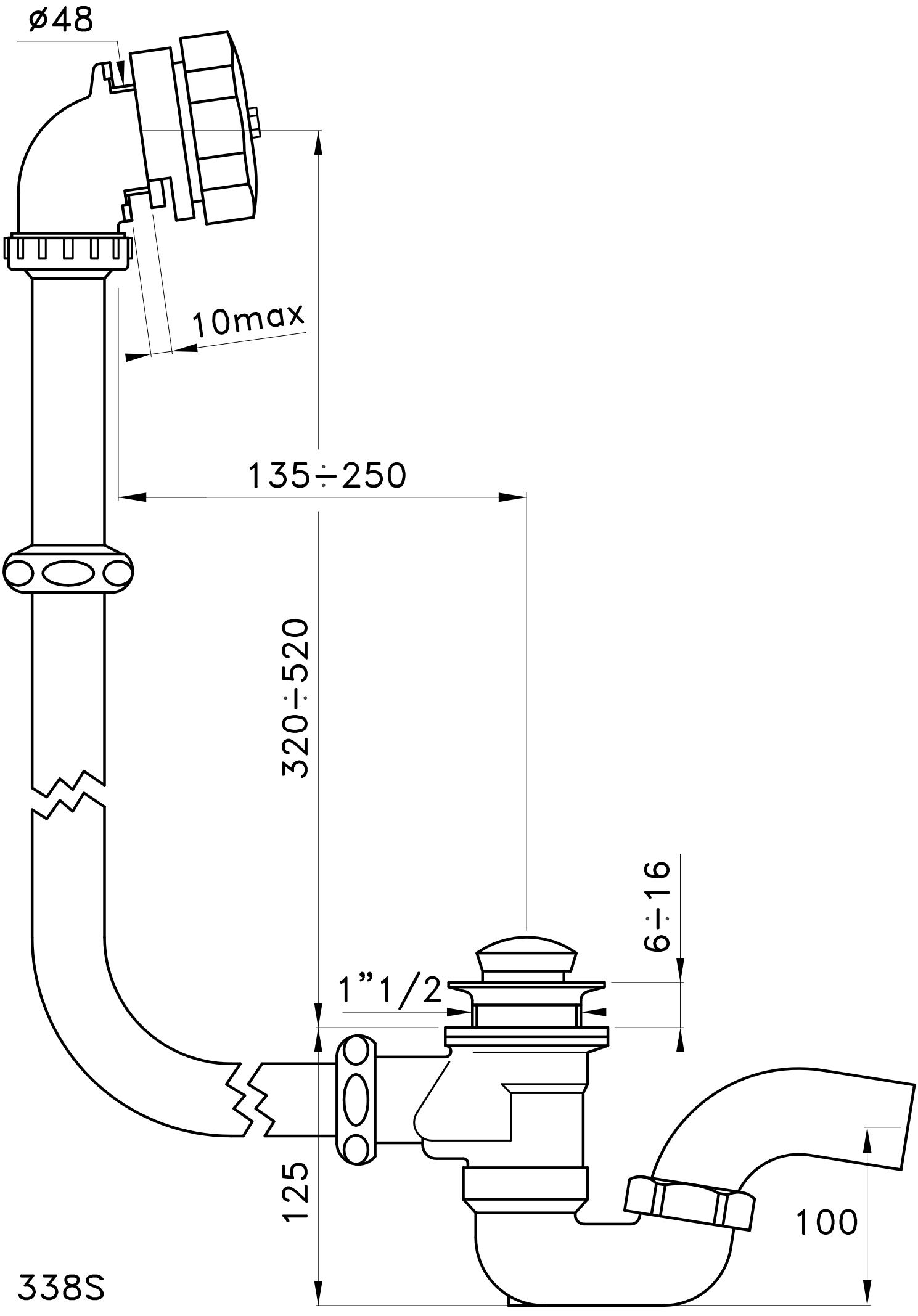

338S