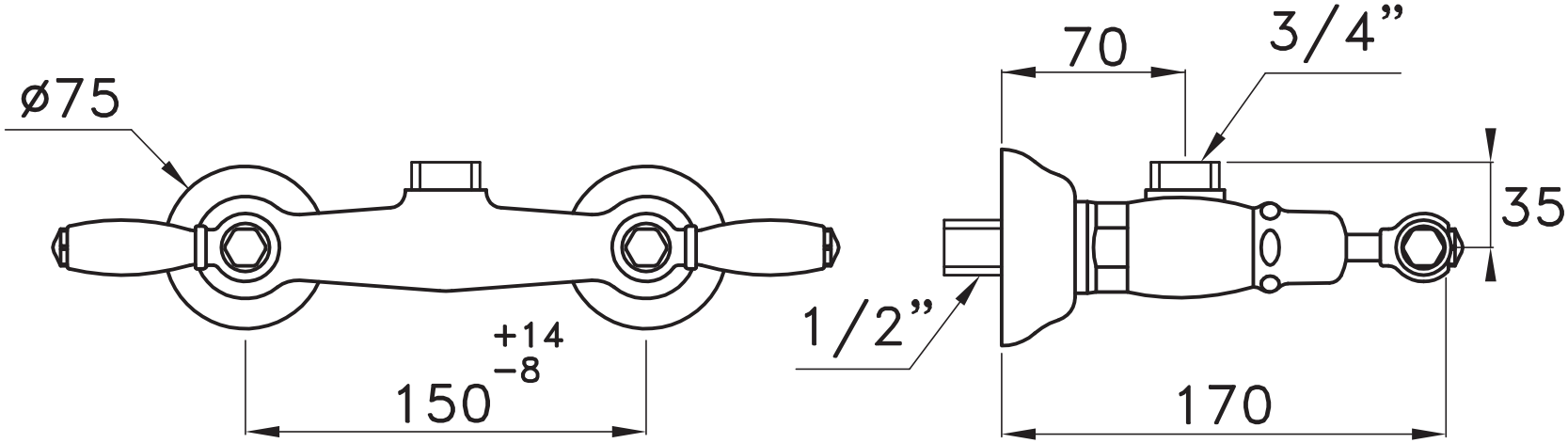
ø75
150 +14 −8
70
3/4”
35
1/2”
170