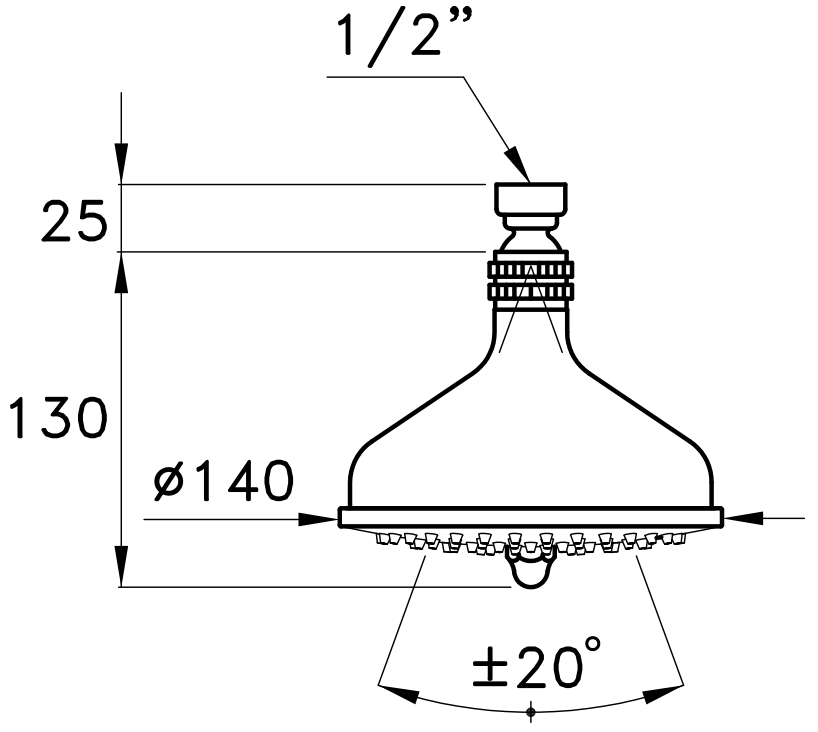
1/2”
25
130
ø140
±20°