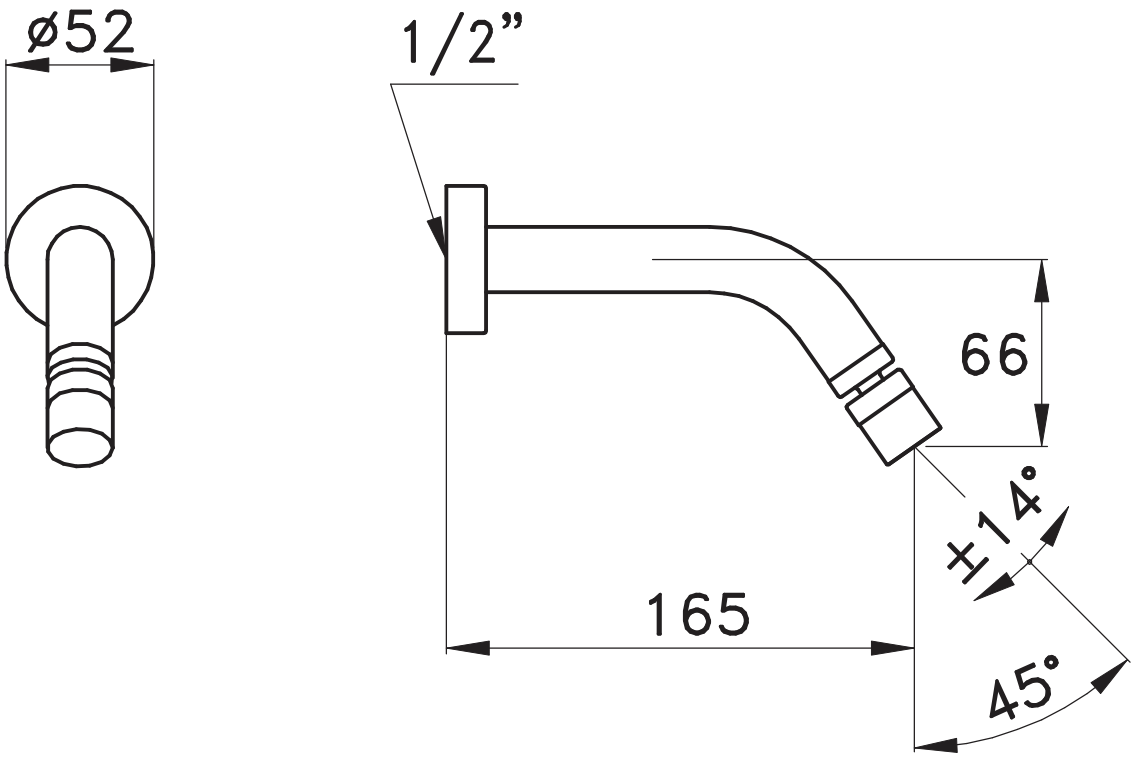
ø52
1/2”
66
±14°
165
45°