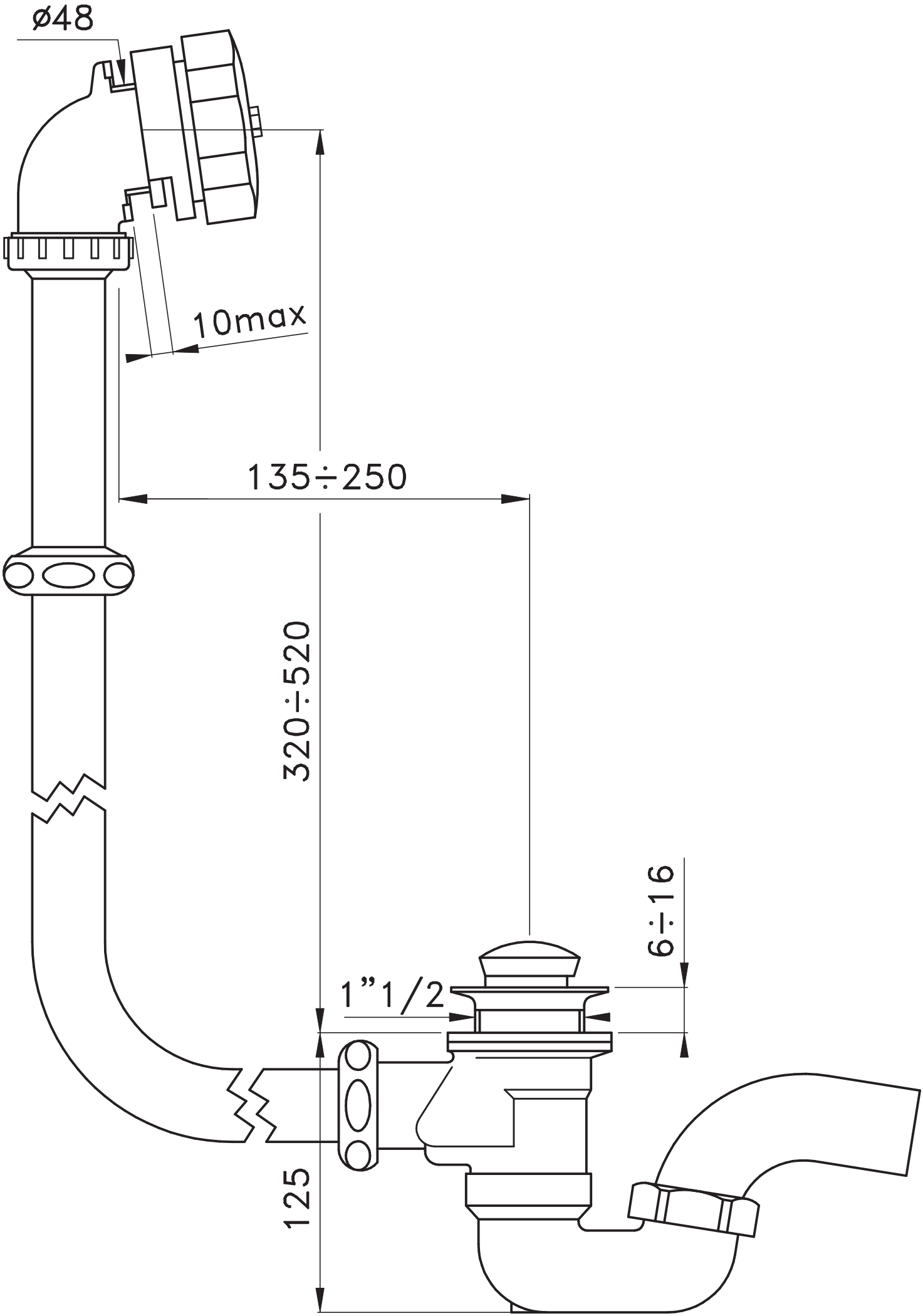
ø48
10max
135÷250
320÷520
6÷16
1"1/2
125