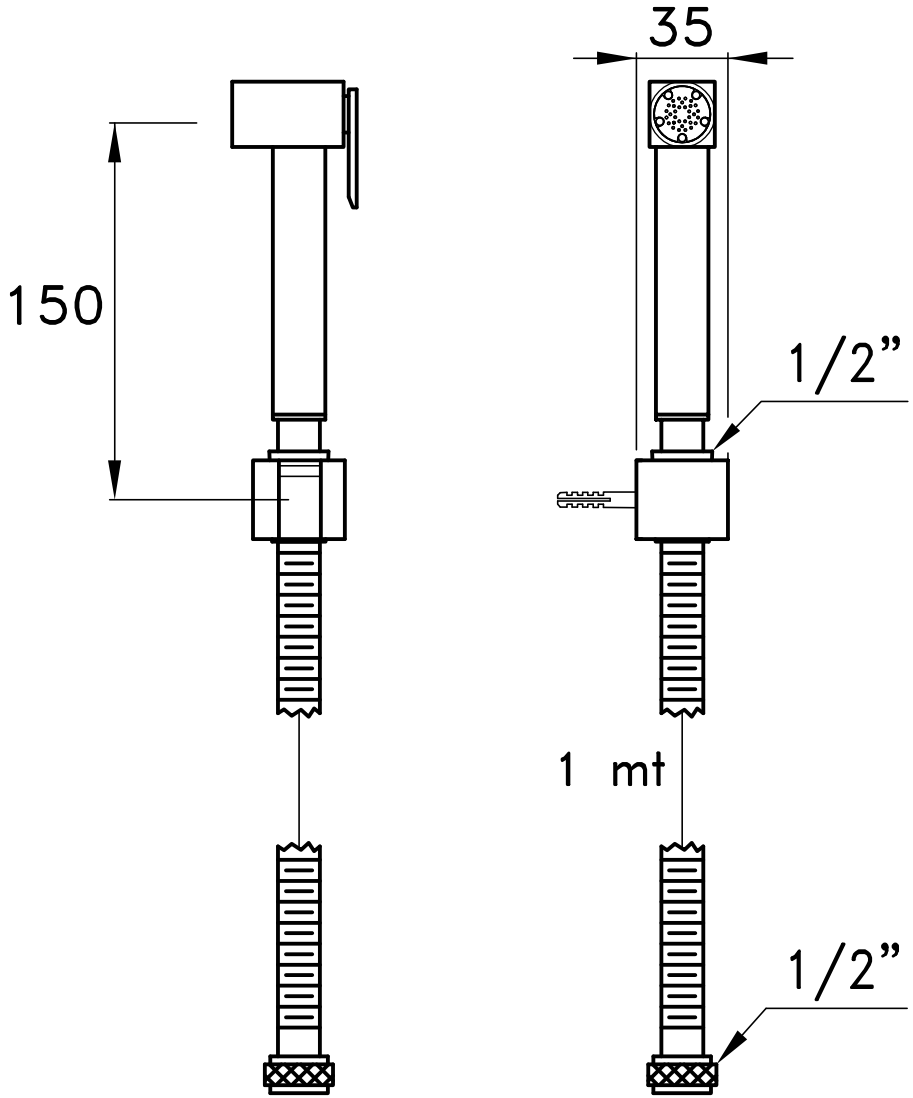
35
150
1/2”
1 mt
1/2”