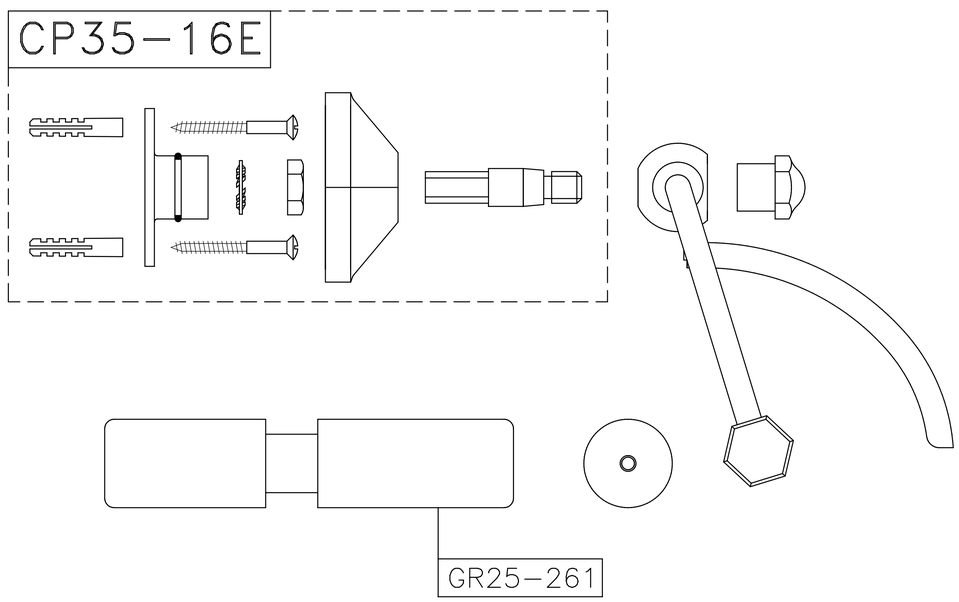ECCELSA 1032