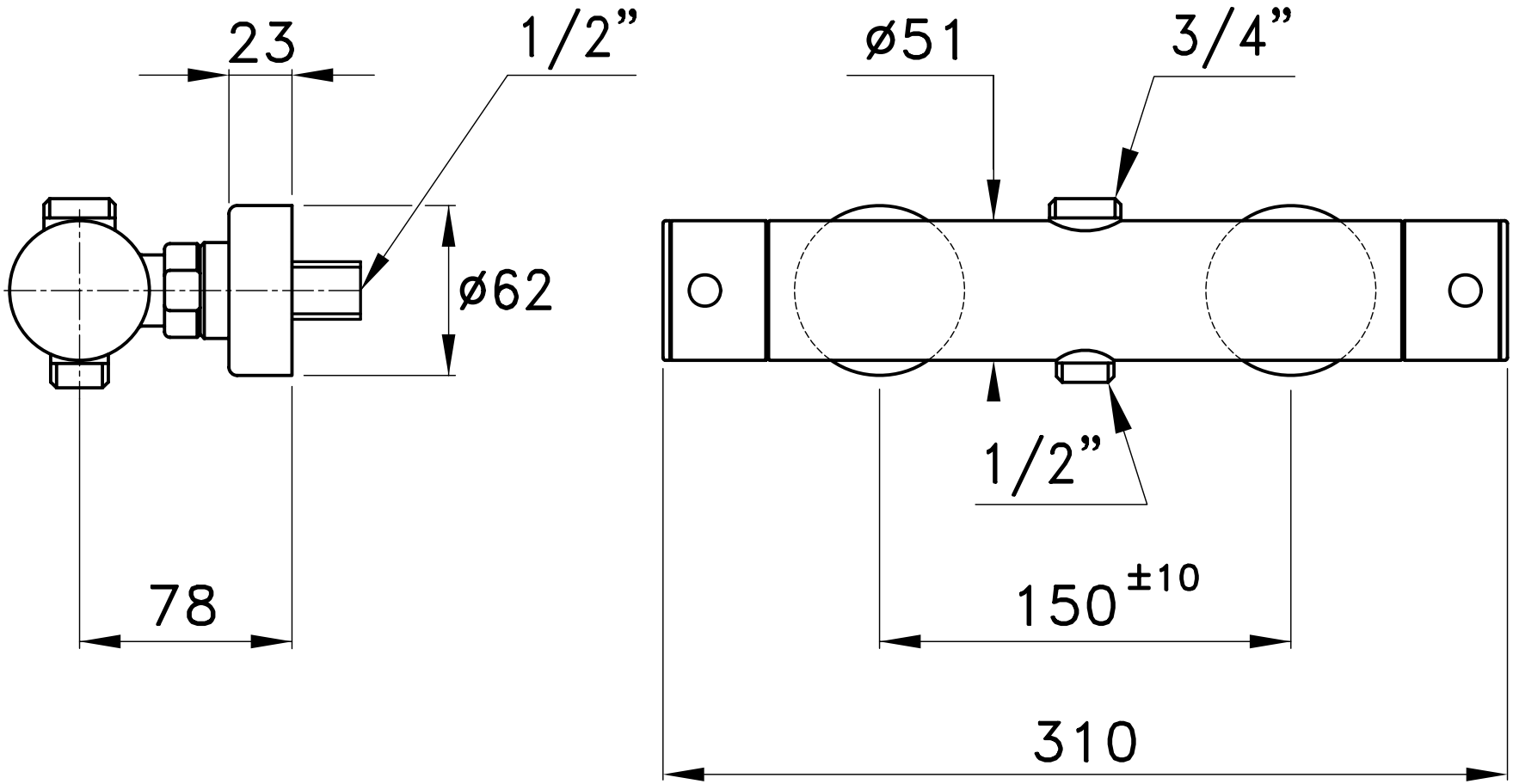
23
1/2”
ø62
78
ø51
3/4”
1/2”
150 ±10
310