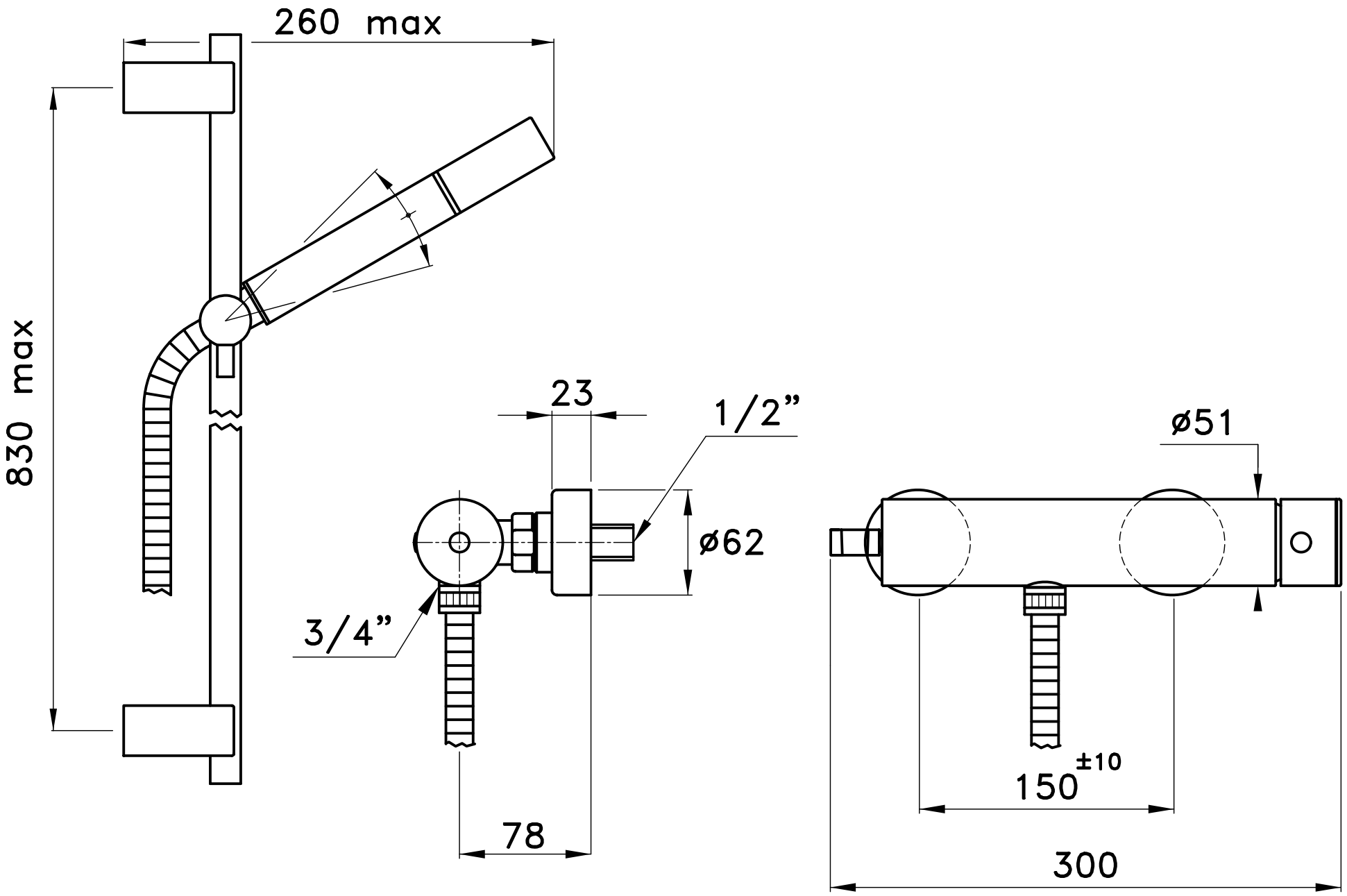
260 max
830 max
23
1/2”
ø62
3/4”
78
ø51
150 ±10
300