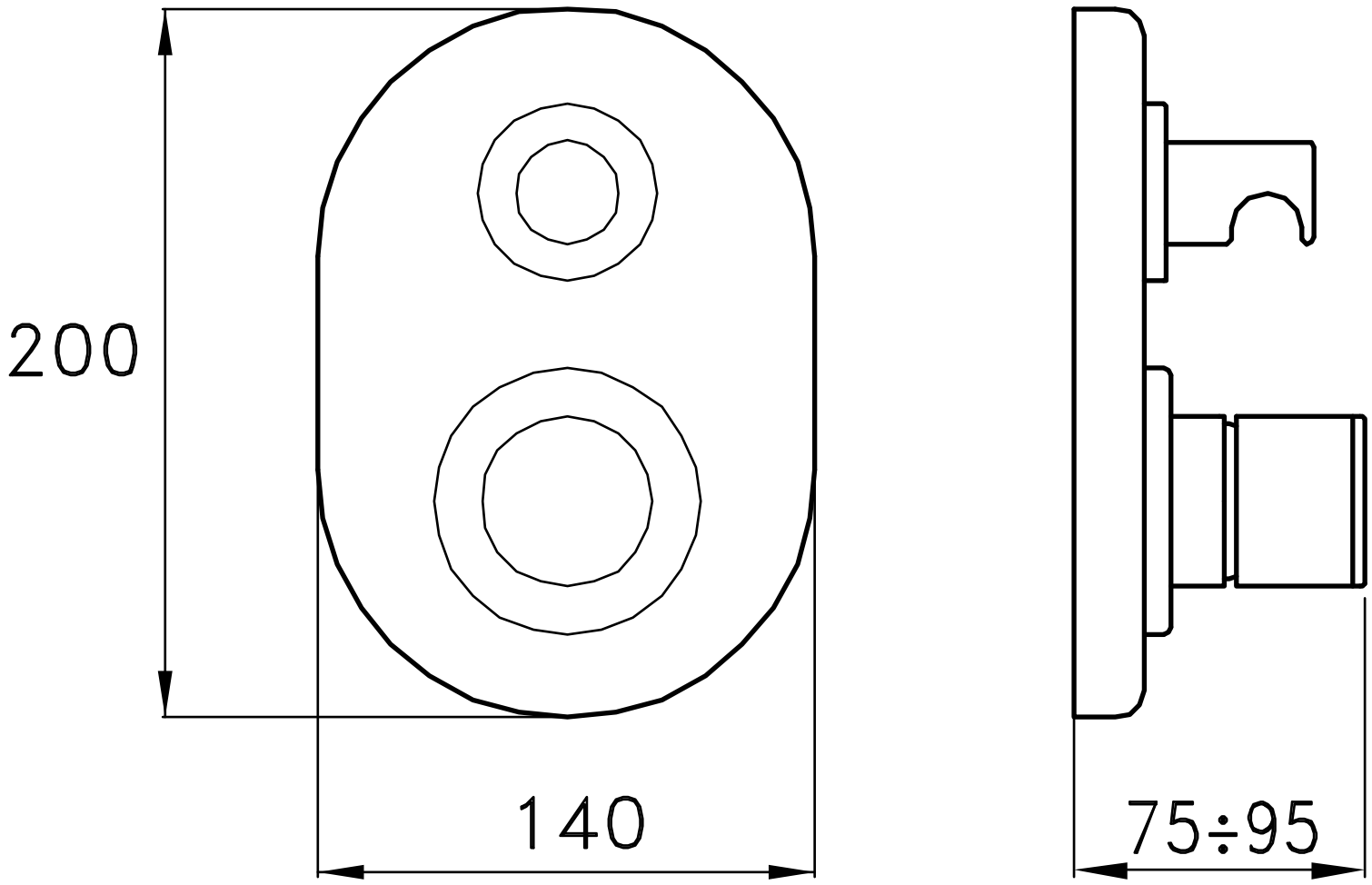
200
140
75÷95