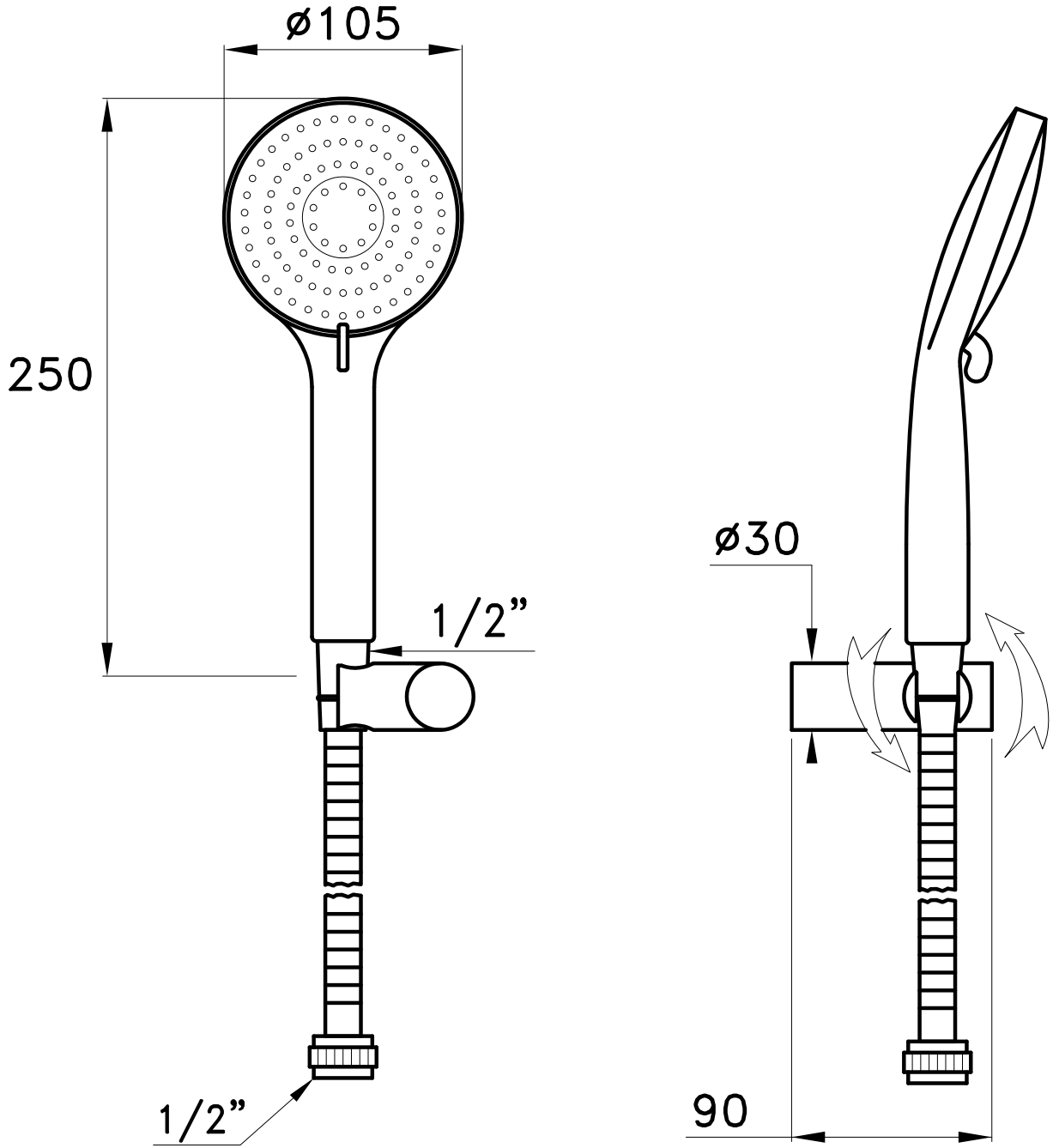

305 G3