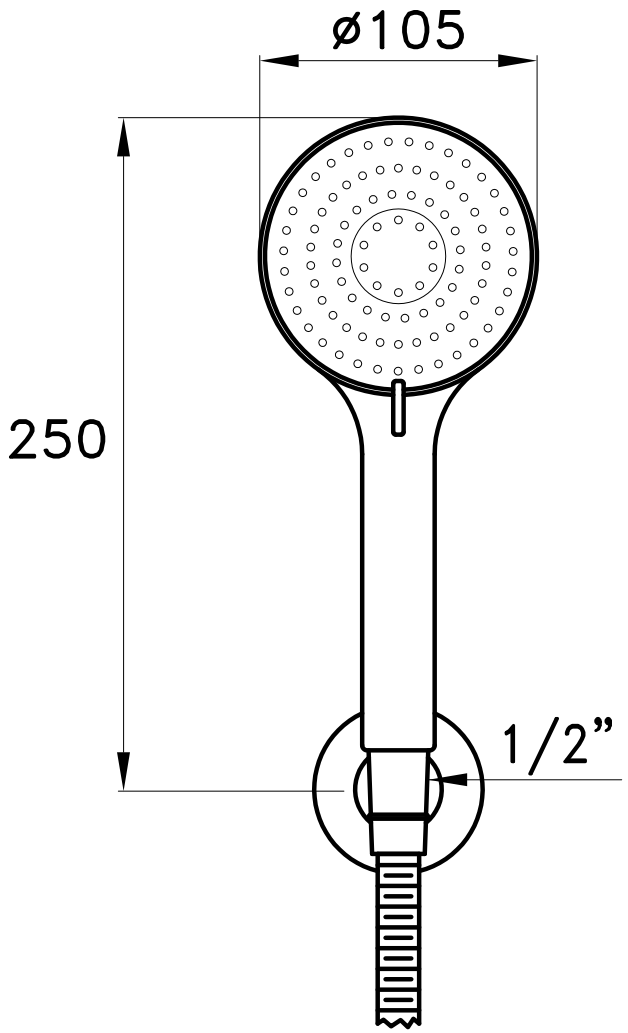

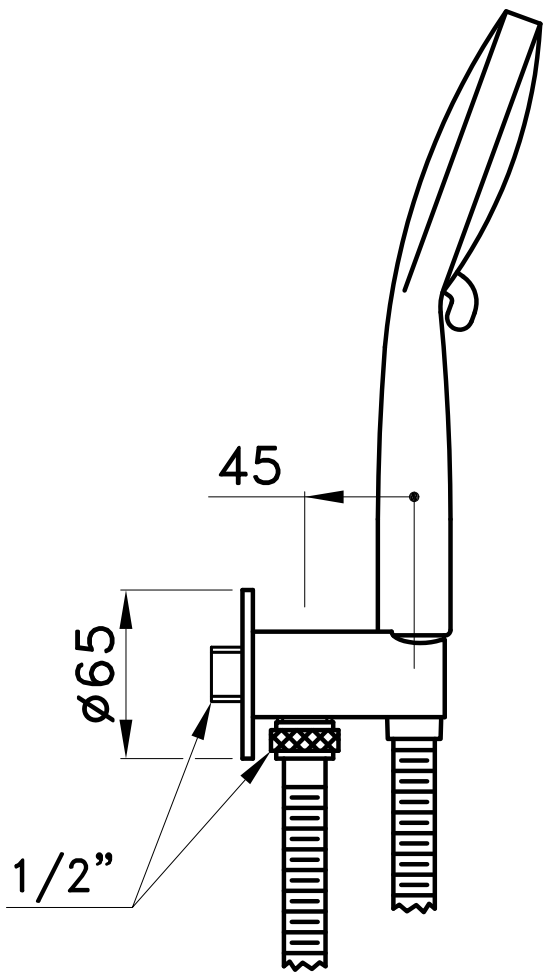

304AT G3