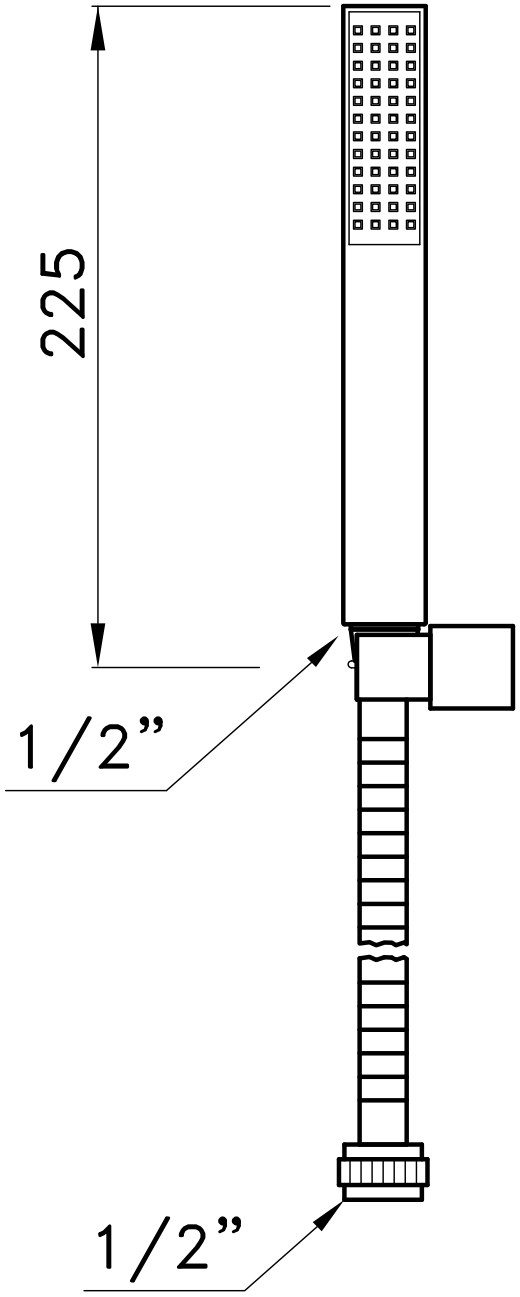
225
1/2”
1/2”

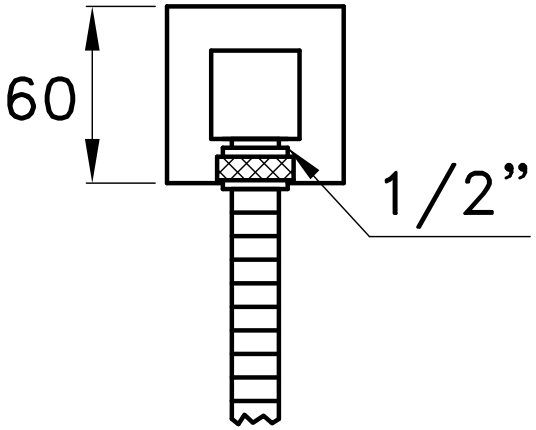
60
1/2”

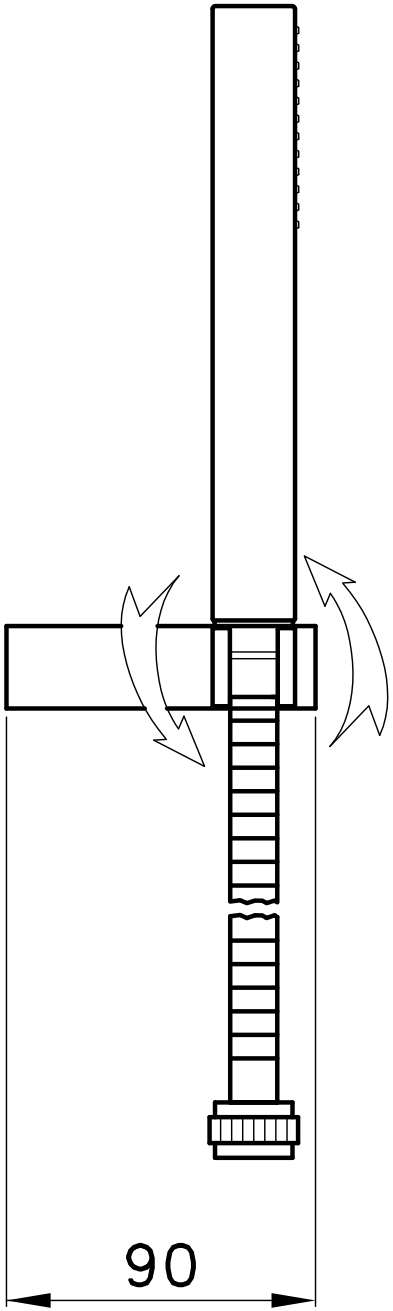
90

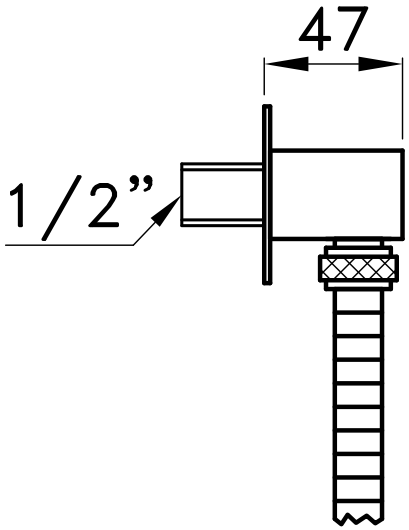
47
1/2”