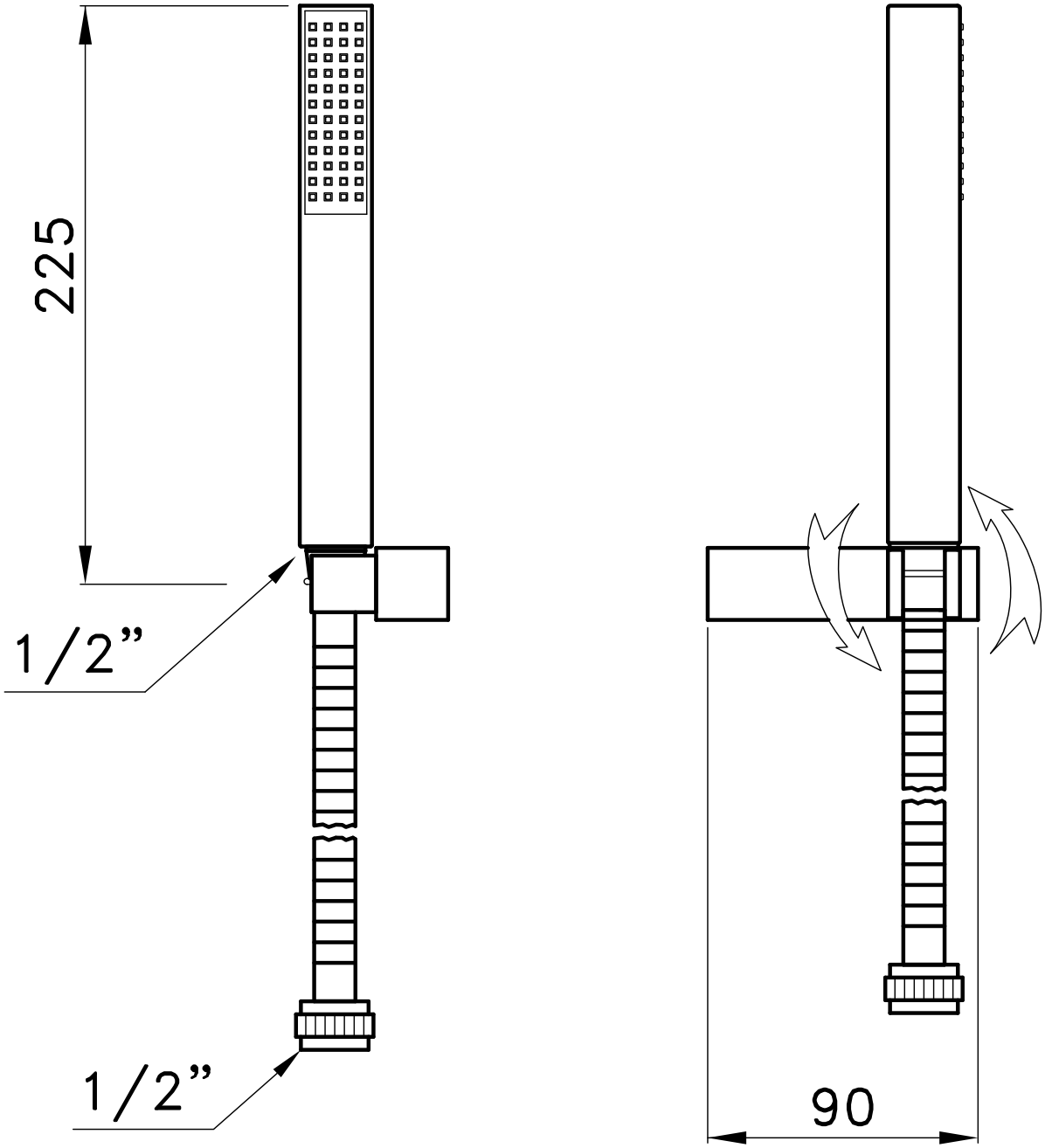
225
1/2”
1/2”
90