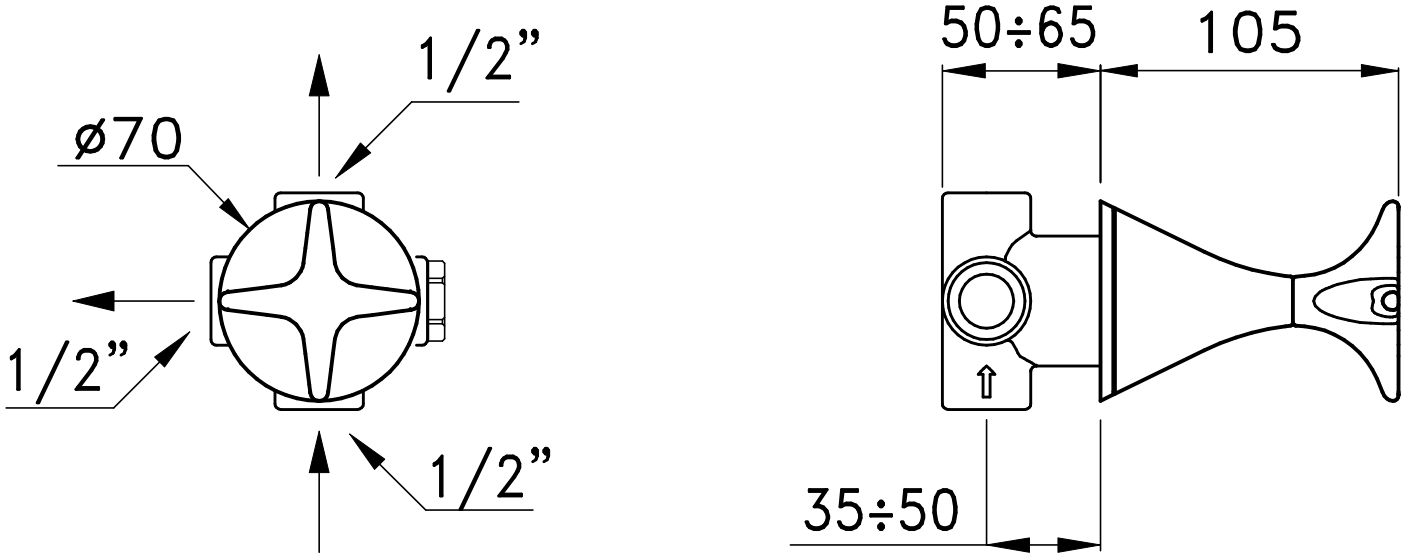

0/153 CENTOTRENTA