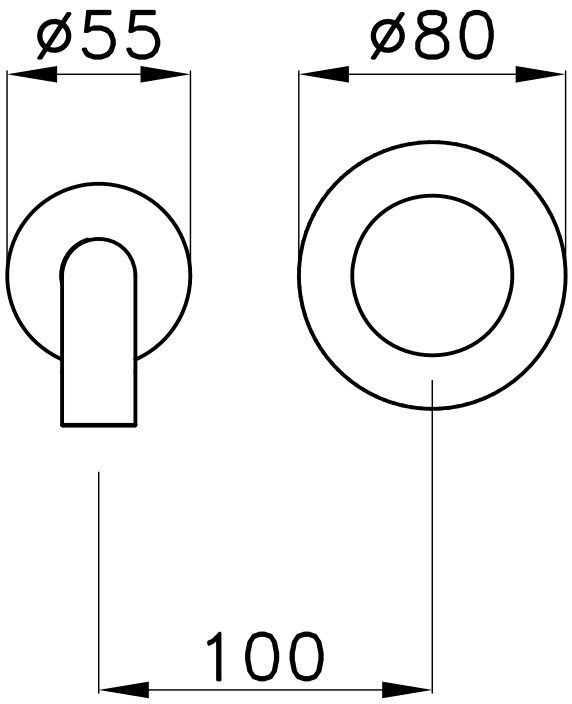
ø55
ø80
100

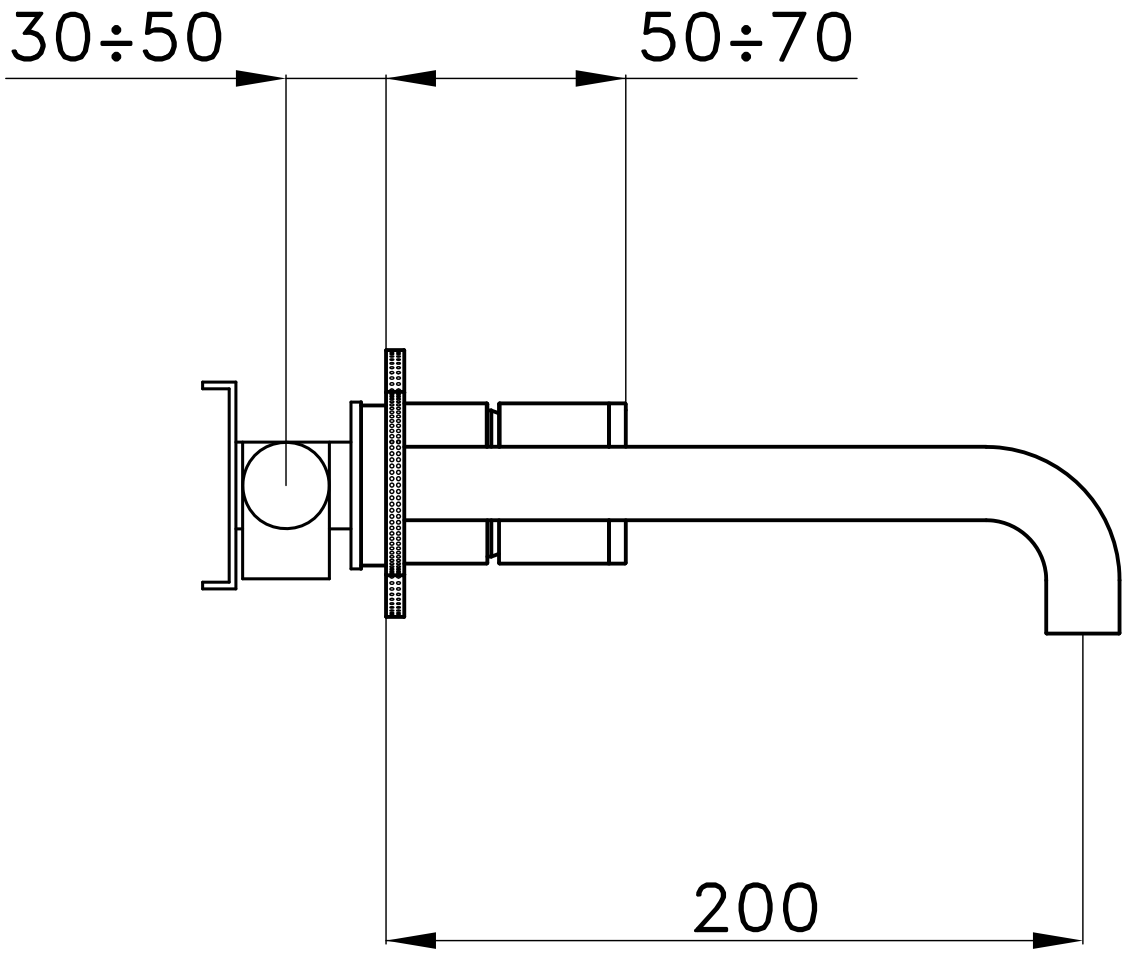
30÷50
50÷70
200