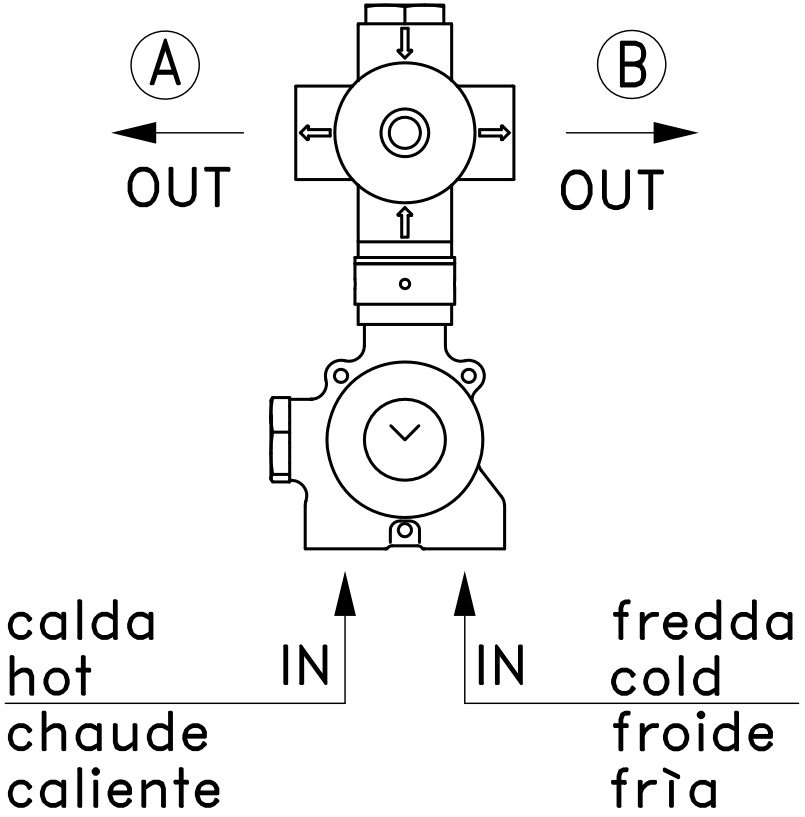
A
OUT
B
OUT
calda
hot
chaude
caliente
IN
IN
fredda
cold
froide
frìa

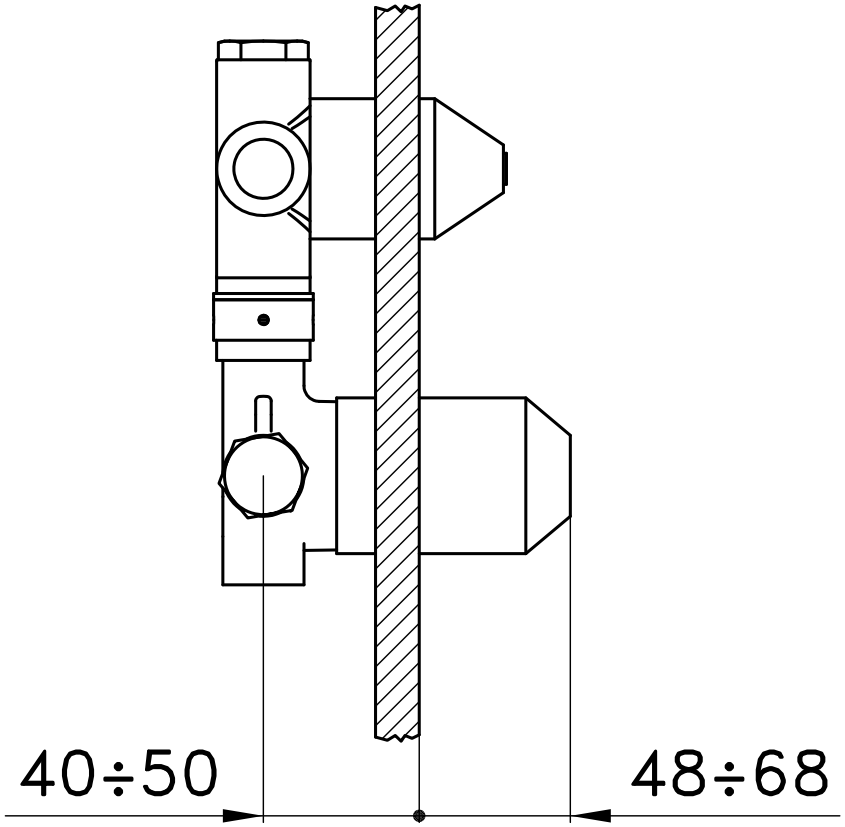
40÷50
48÷68