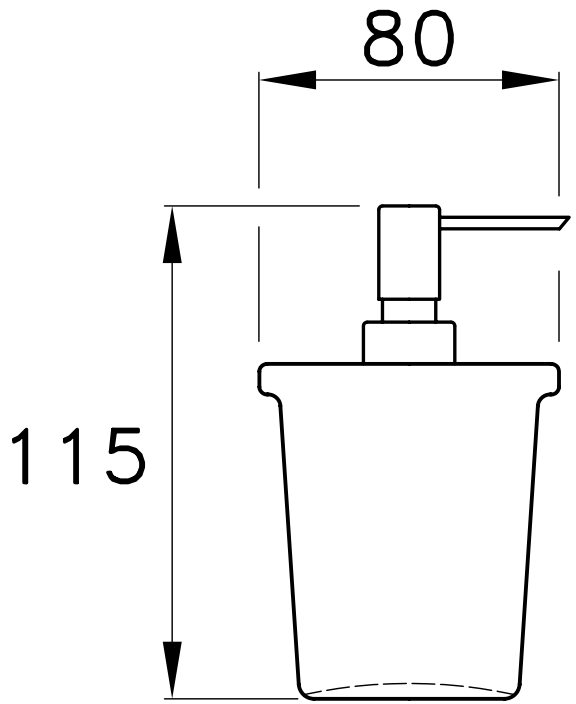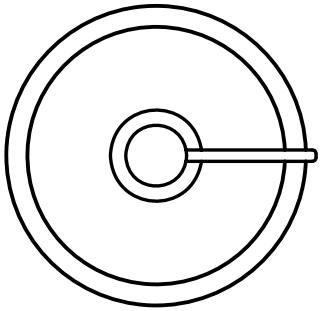
80
115