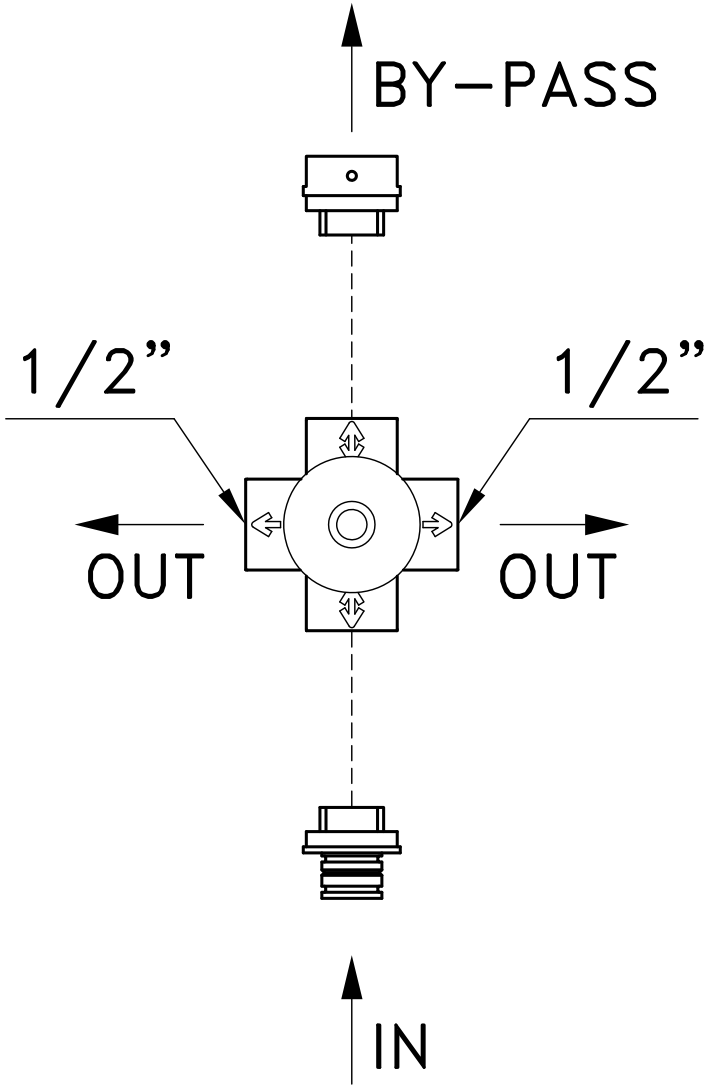
BY-PASS
1/2”
1/2”
OUT
OUT
IN

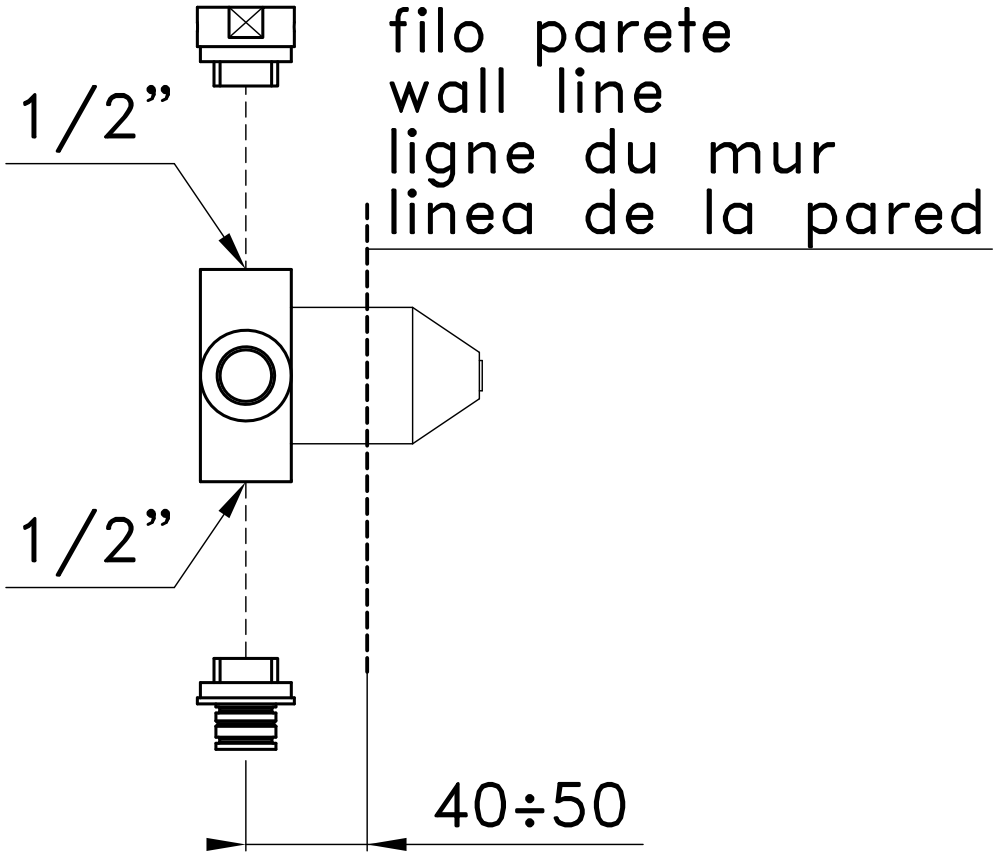
filo parete
wall line
ligne du mur
linea de la pared
1/2”
1/2”
40÷50